BUDOVA A ±0,000 = 317,30 m.n.m. Bpv - ÚROVEŇ PODLAHY 1.NP V NOVÉM VSTUPU
BUDOVY B, C ±0,000 = 317,00 m.n.m. Bpv - ÚROVEŇ PODLAHY 1.NP V ZADNÍM VSTUPU

REV. Č. 3	07/2021	REVIZE PROJEKTU INTERIÉRU, ÚPRAVA DLE PŘIPOMÍNEK INVESTORA, KOORDINACE ROZSAHU DODÁVKY INTERIÉRU S DODÁVKOU DLE DPS OBJEKTŮ A, B, C
REV. Č. 2	05/2021	REVIZE PROJEKTU INTERIÉRU, ÚPRAVA DLE PŘIPOMÍNEK INVESTORA, KOORDINACE ROZSAHU DODÁVKY INTERIÉRU S DODÁVKOU DLE DPS OBJEKTŮ A, B, C
REV. Č. 1	01/2021	REVIZE PROJEKTU INTERIÉRU, ÚPRAVA DLE REVIZE 1 DPS OBJEKTŮ A, B, C

AKCE / PROJECT

INTERIÉR AREÁLU FSV UK V JINONICÍCH
U KŘÍŽE 661/8, 158 00, PRAHA 5 JINONICE

AUTORIZAČNÍ RAZÍTKO / REGISTRATION STAMP

INVESTOR / DEVELOPER

FAKULTA SOCIÁLNÍCH VĚD UNIVERZITY KARLOVY
SMENTANOVO NÁBŘEŽÍ 6, 110 01, PRAHA 1 STARÉ MĚSTO

HLAVNÍ PROJEKTANT / GENERAL DESIGNER

APRIS 3MP s.r.o.
BAAROVA 231/36, 140 00, PRAHA 4, ČR
tel.: +420 261 260 358, e-mail: apris@apris.cz

ARCHITEKT PROJEKTU / ARCHITECT
Ing. arch. M. TYLŠOVÁ
akad. arch. D. VÁVRA

VEDENÍ PROJEKTU / PROJECT LEADER
Ing. arch. M. TYLŠOVÁ

PROJEKTANT ČÁSTI / DESIGNER

APRIS 3MP s.r.o.
BAAROVA 231/36, 140 00, PRAHA 4, ČR
tel.: +420 261 260 358, e-mail: apris@apris.cz

ČÁST/PART
502

VYPRACOVAL/DRAFTER
Ing. arch. P. HOLUBOVÁ

KONTROLA/CHECK
Ing. arch. M. TYLŠOVÁ

STUPEŇ DOKUMENTACE / PHASE
DOKUMENTACE PRO VÝBĚR ZHOTOVITELE

DATUM / DATE
01/2021

ČÍSLO ZAKÁZKY / JOB NUMBER
2019039

POČET FORMÁTŮ / FORMAT
-

MĚŘÍTKO / SCALE
-

Č.KOPIE / COPY

Č. PŘÍLOHY / DRAWING NUMBER
-

NÁZEV PŘÍLOHY/TITLE

VÝPIS TRUHLÁŘSKÝCH PRVKŮ - B, C

NA TUTO DOKUMENTACI SE VZTAHUJÍ AUTORSKÁ PRÁVA, VÝKRES NENÍ URČEN PRO ZHOTOVOVÁNÍ KOPIÍ A JAKÝCHKOLIV REPRODUKCÍ BEZ KONTAKTU S UVEDENOU AUTORIZOVANOU OSOBOU Z PROJEKČNÍ KANCELÁŘE APRIS 3MP s.r.o., (c) APRIS 3MP 2021
TATO DOKUMENTACE ŘEŠÍ PRINCIPY ZPRACOVÁNÍ A NENAHRAZUJE DÍLENSKOU VÝROBNÍ DOKUMENTACI PRVKŮ.

číslo dok.:	Název:	Strana
502	**VÝPIS TRUHLÁŘSKÝCH PRVKŮ**	**0**

POZNÁMKY K VÝPISU

POZN. 1	VEŠKERÉ ROZMĚRY JE NUTNO OVĚŘIT NA STAVBĚ
POZN. 2	TATO DOKUMENTACE ŘEŠÍ POUZE PRINCIPY ZPRACOVÁNÍ. DÍLENSKÁ DOKUEMNTACE BUDE PŘEDLOŽENA ARCHITEKTOVI KE SCHVÁLENÍ.
POZN. 3	DODAVATEL JE POVINEN PŘED VLASTNÍ VÝROBOU VYPRACOVAT PRO TRUHLÁŘSKÉ VÝROBKY VÝROBNÍDOKUMENTACI
POZN. 4	ZMĚNY A NEJASNOSTI KONZULTOVAT S PROJEKTANTEM.
POZN. 5	REKTIFIKACI V MÍSTECH KOTVENÍ K NOSNÝM KONSTRUKCÍM ŘEŠÍ DODAVATEL VÝROBKU V RÁMCI VLASTNÍCH VÝROBNÍCH TOLERANCÍ.
POZN. 6	POŽÁRNÍ ODOLNOST NOSNÝCH PRVKŮ DLE ZPRÁVY PBŘ.
POZN. 7	DEFINITIVNÍ VÝBĚR VÝROBKU BUDE ODSOUHLASEN ARCHITEKTEM.
POZN. 8	VŠECHNY ODSTÍNY BUDOU PŘED ZAHÁJENÍM VÝROBY ODSOUHLASENY ARCHITEKTEM PROJEKTU DLE PŘEDLOŽENÉHO VZORU.
POZN. 9	SOUČÁSTÍ DODÁVKY VŠECH VÝROBKŮ JE PŘÍPADNÉ KOTVENÍ K NOSNÝM KONSTRUKCÍM.
POZN. 10	JE TŘEBA DODRŽET STAVEBNÍ STANDARDY A SPECIFIKACE PRO REKONSTRUKCI A PŘÍSTAVBU AREÁLU UK JINONICE VČ. SOUVISEJÍCÍCH STAVEB ZADANÉ INVESTOREM
POZN. 11	V RÁMCI DÍLENSKÉ DOKUMENTACE BUDOU INVESTOREM SPECIFIKOVÁNY POŽADAVKY NA ZÁMKY APOD.

číslo dok.:	Název:	Strana
502	**VÝPIS TRUHLÁŘSKÝCH PRVKŮ**	**00**

SEZNAM VÝROBKŮ - BUDOVY B, C

Č.	*POPIS*	*POZNÁMKA / UMÍSTĚNÍ*
T-101	KRUHOVÉ SEZENÍ - VNITŘNÍ	FOYER C141
T-102	KRUHOVÉ SEZENÍ - VNĚJŠÍ	FOYER C141
T-103	SEZENÍ V NICE	CHODBA C102
T-104	SEZENÍ V NICE	CHODBA B103
T-105	SEZENÍ V NICE	CHODBA B103
T-106	SKŘÍŇOVÁ STĚNA DO KRUHU	KRUHOVÁ ZASEDACÍ MÍSTNOST C121
T-107	ZÁZEMÍ CATERINGU	ZÁZEMÍ CATERINGU C118
T-108	KATEDRA V AULE	AULA C117
T-109	KATEDRA V NOVÉ POSLUCHÁRNĚ	POSLUCHÁRNA B103a, B103b
T-110	KATEDRA V OVÁLNÉ POSLUCHÁRNĚ	OVÁLNÁ POSLUCHÁRNA C122
T-111	KATEDRA V OVÁLNÉ POSLUCHÁRNĚ	OVÁLNÁ POSLUCHÁRNA C123
T-112	ŠATNÍ PULT	ŠATNA B104
T-113	ŠATNÍ PULT	ŠATNA C124
T-114	MOKRÝ PRACOVNÍ PULT DO FOTOKOMOR	MALÉ KOMORY C021, C023, C024
T-115	MOKRÝ PRACOVNÍ PULT DOVELKÉ FOTOKOMORY - VOLNĚ STOJÍCÍ	VELKÁ KOMORA - UČEBNA C019
T-116	POLICOVÁ STĚNA HL. 400 mm	VELKÁ KOMORA - UČEBNA C019
T-117	POLICOVÁ STĚNA HL. 600 mm	ARCHIV FOTOKOMORY C025
T-118	UZAMKATELNÉ SKŘÍŇKY VE FOTOKOMOŘE	CHODBA FOTOKOMORY C020
T-119	*neobsazeno*	
T-120	SEZENÍ NA KONCI CHODBY	CHODBA C 2. AŽ 5. NP
T-121	*neobsazeno*	
T-122	OBKLAD S VITRÍNOU	CHODBA C 2. AŽ 6. NP
T-123	OBKLAD ROHU	ROHOVÉ ZASEDAČKY C 4.-5.NP
T-124	KRYCÍ DESKA PŘED PRVNÍ ŘADU SEDADEL	POSLUCHÁRNA B103a, B103b
T-125	KRYCÍ DESKA PŘED PRVNÍ ŘADU SEDADEL	AULA C117
T-126	KRYCÍ DESKA PŘED PRVNÍ ŘADU SEDADEL	OVÁLNÁ POSLUCHÁRNA C 122
T-127	KRYCÍ DESKA PŘED PRVNÍ ŘADU SEDADEL	OVÁLNÁ POSLUCHÁRNAC 123
T-128	*neobsazeno*	
T-129	*neobsazeno*	
T-130	*neobsazeno*	
T-131	*neobsazeno*	
T-132	*neobsazeno*	
T-133	*neobsazeno*	
T-134	*neobsazeno*	
T-135	PULTÍK	NAMLOUVACÍ KABINA C148
T-136	MAGNETICKÁ NÁSTĚNKA S DESKOU S HÁČKY NA ODĚVY	SEMINÁRNÍ MÍSTNOSTI
T-137	*neobsazeno*	
T-138	*neobsazeno*	

číslo dok.:	Název:	Strana
502	**VÝPIS TRUHLÁŘSKÝCH PRVKŮ**	**1**
POZN.:	NEDÍLNOU SOUČÁSTÍ TOHOTO LISTU JE VÝPIS POZNÁMEK UVEDENÝCH NA PRVNÍ STRÁNCE VÝPISU	

OZNAČ.	GRAFICKÉ SCHÉMA / REFERENČNÍ OBRÁZEK
T - 101	

PŮDORYS SESTAVY

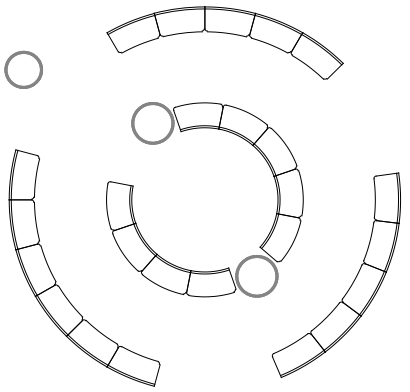

POHLEDY NA KUS

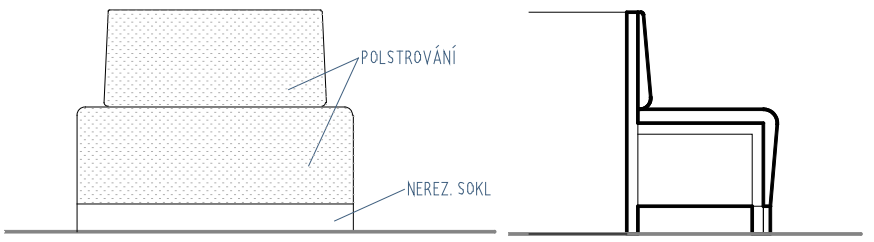

SCHÉMA SESTAVY PRVKŮ, PŘESNÉ ROZMĚRY VIZ SAMOSTATNÁ PŘÍLOHA

DUBOVÁ DÝHA

POLSTROVÁNÍ KOŽENKA

REFERENČNÍ OBRÁZKY MATERIÁLŮ

ÚDAJE O VÝROBKU

POPIS		POČET	
SEZENÍ DO KRUHU - VNITŘNÍ KRUHOVÝ SEGMENT LAVIC S ČALOUNĚNÝM SEDÁKEM - VNITŘNÍ KRUH. MĚKKÉ POLSTROVÁNÍ SEDÁKU A OPĚRKY. VÝPLŇ POLSTRU NEHOŘLAVÁ POLYURETANOVÁ PĚNA, POLSTROVÁNÍ ČALOUNĚNO KOŽENKOU. NA REKTIFIKOVATELNÝCH NOŽIČKÁCH PŘEKRYTÝCH NEREZOVÝM SOKLEM. VNITŘNÍ KONSTRUKCE Z DŘEVOTŘÍSKY. VŠECHNY VIDITELNÉ HRANY ODÝHOVANÉ V HORIZONTÁLNÍM SMĚRU. JEDNOTLIVÉ SEGMENTY KRUHU PROŠROUBOVANÉ K SOBĚ.		1. PP	0
		1. NP	9
		2. NP	0
		3. NP	0
		4. NP	0
		5. NP	0
KOTVENÍ:	JEDNOTLIVÉ PRVKY ROZEBÍRATELNÉ, SPOJENÉ K SOBĚ	6. NP	0
UMÍSTĚNÍ:	FOYER	**CELKEM**	**9**
ČÍSLO MÍSTNOSTI:	C 141	**(MJ)**	**KS**

MATERIÁL		
MATERIÁL:	VNITŘNÍ KCE DŘEVOTŘÍSKY	VIZ TECH. LIST 06_03
	ZÁDA Z OHÝBANÉ PŘEKLIŽKY	VIZ TECH. LIST 06_15
	VÝPLŇ POLSTRU NEHOŘLAVÁ POLYURETANOVÁ PĚNA	VIZ TECH. LIST 06_14
POVRCHOVÁ ÚPRAVA:	VIDITELNÉ HRANY ODÝHOVANÉ DUBOVOU DÝHOU, DÝHOVÁNÍ V HORIZONTÁLNÍM SMĚRU, TRANSPARENTNÍ LAK	
	POLSTROVÁNÍ ČALOUNĚNÉ KOŽENKOU, BARVA ŠEDOHNĚDÁ (CCA RAL 7006) - VÝBĚR DLE VZORNÍKU DODAVATELE	VIZ TECH. LIST 06_06
	SOKL NEREZOVÝ	VIZ TECH. LIST 06_05

ROZMĚRY			
	DÉLKA	1025	mm
	VÝŠKA	800	mm
	HLOUBKA	600	mm
	VÝŠKA SEDÁKU	450	mm

POZNÁMKY:

VČETNĚ KOVÁNÍ, KOTVENÍ, SPOJOVACÍCH PRVKŮ.
CELÁ SESTAVA S VYSOKÝMI NÁROKY A ESTETICKOU A KONSTRUKČNÍ KVALITU.
FINÁLNÍ VÝBĚR BAREV A MATERIÁLŮ DLE VZORNÍKU DODAVATELE BUDE ODSOUHLASEN ARCHITEKTEM.

číslo dok.:	Název:	Strana
502	**VÝPIS TRUHLÁŘSKÝCH PRVKŮ**	**2**
POZN.:	NEDÍLNOU SOUČÁSTÍ TOHOTO LISTU JE VÝPIS POZNÁMEK UVEDENÝCH NA PRVNÍ STRÁNCE VÝPISU	

OZNAČ.	GRAFICKÉ SCHÉMA / REFERENČNÍ OBRÁZEK
T - 102	

PŮDORYS SESTAVY

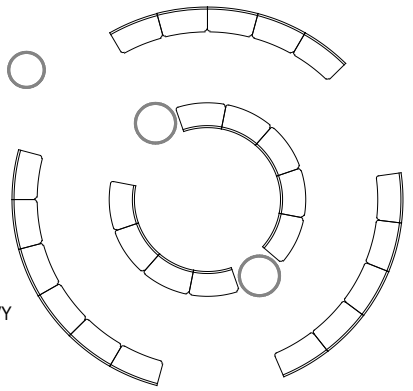

POHLEDY NA KUS

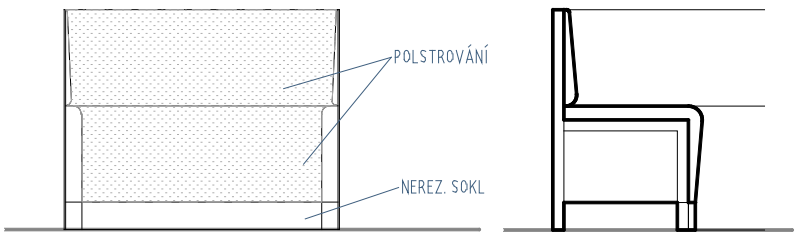

SCHÉMA SESTAVY PRVKŮ, PŘESNÉ ROZMĚRY VIZ SAMOSTATNÁ PŘÍLOHA

DUBOVÁ DÝHA

POLSTROVÁNÍ KOŽENKA

REFERENČNÍ OBRÁZKY MATERIÁLŮ

ÚDAJE O VÝROBKU

POPIS		POČET	
SEZENÍ DO KRUHU - VNĚJŠÍ KRUHOVÝ SEGMENT LAVIC S ČALOUNĚNÝM SEDÁKEM - VNĚJŠÍ KRUH. MĚKKÉ POLSTROVÁNÍ SEDÁKU A OPĚRKY. VÝPLŇ POLSTRU NEHOŘLAVÁ POLYURETANOVÁ PĚNA, POLSTROVÁNÍ ČALOUNĚNO KOŽENKOU. NA REKTIFIKOVATELNÝCH NOŽIČKÁCH PŘEKRYTÝCH NEREZOVÝM SOKLEM. VNITŘNÍ KONSTRUKCE Z DŘEVOTŘÍSKY. VŠECHNY VIDITELNÉ HRANY ODÝHOVANÉ V HORIZONTÁLNÍM SMĚRU. JEDNOTLIVÉ SEGMENTY KRUHU PROŠROUBOVANÉ K SOBĚ.		1. PP	0
		1. NP	17
		2. NP	0
		3. NP	0
		4. NP	0
		5. NP	0
KOTVENÍ:	JEDNOTLIVÉ PRVKY ROZEBÍRATELNÉ, SPOJENÉ K SOBĚ	6. NP	0
UMÍSTĚNÍ:	FOYER	**CELKEM**	**17**
ČÍSLO MÍSTNOSTI:	C 141	**(MJ)**	**KS**

MATERIÁL		
MATERIÁL:	VNITŘNÍ KCE DŘEVOTŘÍSKA	VIZ TECH. LIST 06_03
	ZÁDA Z OHÝBANÉ PŘEKLIŽKY	VIZ TECH. LIST 06_15
	VÝPLŇ POLSTRU NEHOŘLAVÁ POLYURETANOVÁ PĚNA	VIZ TECH. LIST 06_14
POVRCHOVÁ ÚPRAVA:	VIDITELNÉ HRANY ODÝHOVANÉ DUBOVOU DÝHOU, DÝHOVÁNÍ V HORIZONTÁLNÍM SMĚRU, TRANSPARENTNÍ LAK	
	POLSTROVÁNÍ ČALOUNĚNÉ KOŽENKOU, BARVA ŠEDOHNĚDÁ (CCA RAL 7006) - VÝBĚR DLE VZORNÍKU DODAVATELE	VIZ TECH. LIST 06_06
	SOKL NEREZOVÝ	VIZ TECH. LIST 06_05

ROZMĚRY			
	DÉLKA	995	mm
	VÝŠKA	800	mm
	HLOUBKA	600	mm
	VÝŠKA SEDÁKU	450	mm

POZNÁMKY:

VČETNĚ KOVÁNÍ, KOTVENÍ, SPOJOVACÍCH PRVKŮ.
CELÁ SESTAVA S VYSOKÝMI NÁROKY A ESTETICKOU A KONSTRUKČNÍ KVALITOU.
VÝBĚR BAREV A MATERIÁLŮ DLE VZORNÍKU DODAVATELE BUDE ODSOUHLASEN ARCHITEKTEM.

číslo dok.:	Název:	Strana
502	**VÝPIS TRUHLÁŘSKÝCH PRVKŮ**	**3**
POZN.:	NEDÍLNOU SOUČÁSTÍ TOHOTO LISTU JE VÝPIS POZNÁMEK UVEDENÝCH NA PRVNÍ STRÁNCE VÝPISU	

OZNAČ.	GRAFICKÉ SCHÉMA / REFERENČNÍ OBRÁZEK
T - 103	

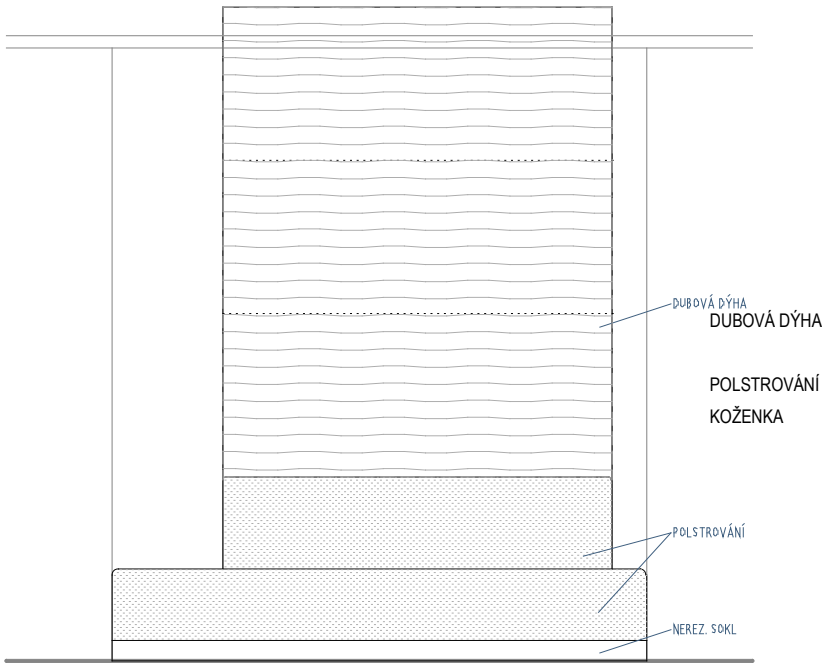

DUBOVÁ DÝHA

POLSTROVÁNÍ
KOŽENKA

SCHÉMA SESTAVY PRVKŮ, PŘESNÉ ROZMĚRY VIZ SAMOSTATNÁ PŘÍLOHA

REFERENČNÍ OBRÁZKY MATERIÁLŮ

ÚDAJE O VÝROBKU

POPIS		POČET	
SEZENÍ V NICE VESTAVNÁ LAVICE S ČALOUNĚNÝM SEDÁKEM A OPĚRKOU, MĚKKÉ POLSTROVÁNÍ, VÝPLŇ POLSTRU - NEHOŘLAVÁ POLYURETANOVÁ PĚNA, POLSTROUVÁNÍ ČALOUNĚNO KOŽENKOU, NA REKTIFIKOVATELNÝCH NOŽIČKÁCH PŘEKRYTÝCH NEREZOVÝM SOKLEM. VNITŘNÍ KOSTRUKCE Z DŘEVOTŘÍSKY. DÝHOVANÝOBKLAD ZADNÍ STĚNY NA NOSNÉ PODKONSTRUKCI. VŠECHNY VIDITELNÉ HRANY ODÝHOVANÉ V HORIZONTÁLNÍM SMĚRU.		1. PP	0
		1. NP	1
		2. NP	0
		3. NP	0
		4. NP	0
		5. NP	0
KOTVENÍ:	DO ZDI	6. NP	0
UMÍSTĚNÍ:	FOYER	**CELKEM**	**1**
ČÍSLO MÍSTNOSTI:	C 102	**(MJ)**	**KS**

MATERIÁL		
MATERIÁL:	VNITŘNÍ KCE DŘEVOTŘÍSKA	VIZ TECH. LIST 06_03
	OBKLAD ZADNÍ ZDI DŘEVOTŘÍŠKA S DÝHOU	VIZ TECH. LIST 06_03
	OBKLAD UPEVNĚN NA NOSNÉM ROŠTU	
	VÝPLŇ POLSTRU NEHOŘLAVÁ POLYURETANOVÁ PĚNA	VIZ TECH. LIST 06_14
POVRCHOVÁ ÚPRAVA:	VIDITELNÉ HRANY ODÝHOVANÉ DUBOVOU DÝHOU, DÝHOVÁNÍ V HORIZONTÁLNÍM SMĚRU, TRANSPARENTNÍ LAK	
	POLSTROVÁNÍ ČALOUNĚNÉ KOŽENKOU, BARVA ŠEDOHNĚDÁ (CCA RAL 7006) - VÝBĚR DLE VZORNÍKU DODAVATELE	VIZ TECH. LIST 06_06
	SOKL NEREZOVÝ	VIZ TECH. LIST 06_05

ROZMĚRY			
	ŠÍŘKA	2530	mm
	VÝŠKA	3200	mm
	HLOUBKA	600	mm
	VÝŠKA SEDÁKU	450	mm

POZNÁMKY:

VČETNĚ KOVÁNÍ, KOTVENÍ, SPOJOVACÍCH PRVKŮ.
SKRYTÉ KOTVENÍ OBKLADU KONZULTOVAT S ARCHITEKTEM.
CELÁ SESTAVA S VYSOKÝMI NÁROKY A ESTETICKOU A KONSTRUKČNÍ KVALITOU.
VÝBĚR BAREV A MATERIÁLŮ DLE VZORNÍKU DODAVATELE BUDE ODSOUHLASEN ARCHITEKTEM.

číslo dok.:	Název:	Strana
502	**VÝPIS TRUHLÁŘSKÝCH PRVKŮ**	**4**
POZN.:	NEDÍLNOU SOUČÁSTÍ TOHOTO LISTU JE VÝPIS POZNÁMEK UVEDENÝCH NA PRVNÍ STRÁNCE VÝPISU	

OZNAČ.	GRAFICKÉ SCHÉMA / REFERENČNÍ OBRÁZEK
T - 104	

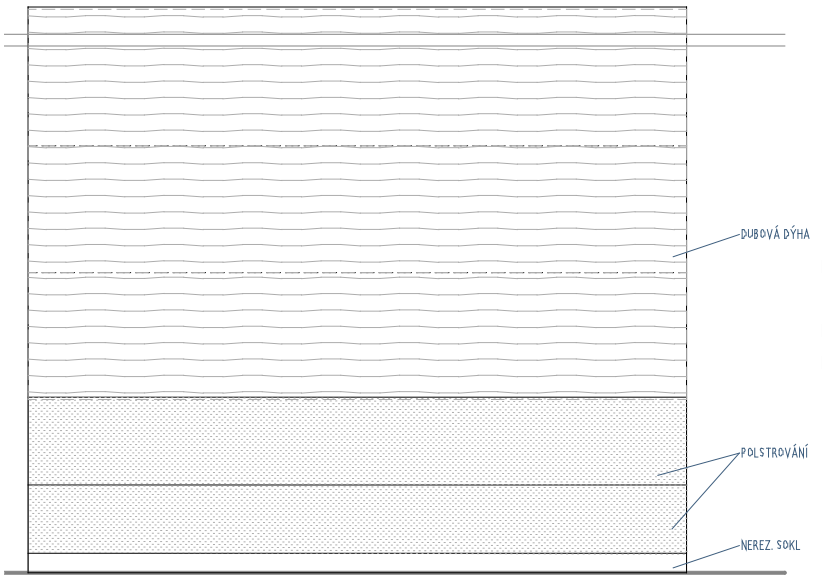

SCHÉMA SESTAVY PRVKŮ, PŘESNÉ ROZMĚRY VIZ SAMOSTATNÁ PŘÍLOHA

DUBOVÁ DÝHA

POLSTROVÁNÍ
KOŽENKA

REFERENČNÍ OBRÁZKY MATERIÁLŮ

ÚDAJE O VÝROBKU

POPIS		POČET	
SEZENÍ V NICE VESTAVNÁ LAVICE S ČALOUNĚNÝM SEDÁKEM A OPĚRKOU, MĚKKÉ POLSTROVÁNÍ, VÝPLŇ POLSTRU - NEHOŘLAVÁ POLYURETANOVÁ PĚNA, POLSTROUVÁNÍ ČALOUNĚNO KOŽENKOU, NA REKTIFIKOVATELNÝCH NOŽIČKÁCH PŘEKRYTÝCH NEREZOVÝM SOKLEM. VNITŘNÍ KOSTRUKCE Z DŘEVOTŘÍSKY. DÝHOVANÝ OBKLAD ZADNÍ STĚNY. VŠECHNY VIDITELNÉ HRANY ODÝHOVANÉ V HORIZONTÁLNÍM SMĚRU.		1. PP	0
		1. NP	1
		2. NP	0
		3. NP	0
		4. NP	0
		5. NP	0
KOTVENÍ:	DO ZDI	6. NP	0
UMÍSTĚNÍ:	CHODBA	**CELKEM**	**1**
ČÍSLO MÍSTNOSTI:	B 103	**(MJ)**	**KS**

MATERIÁL		
MATERIÁL:	VNITŘNÍ KCE DŘEVOTŘÍSKA	VIZ TECH. LIST 06_03
	OBKLAD ZADNÍ ZDI DŘEVOTŘÍŠKA S DÝHOU	VIZ TECH. LIST 06_03
	VÝPLŇ POLSTRU NEHOŘLAVÁ POLYURETANOVÁ PĚNA	VIZ TECH. LIST 06_14
POVRCHOVÁ ÚPRAVA:	VIDITELNÉ HRANY ODÝHOVANÉ DUBOVOU DÝHOU, DÝHOVÁNÍ V HORIZONTÁLNÍM SMĚRU, TRANSPARENTNÍ LAK	
	POLSTROVÁNÍ ČALOUNĚNÉ KOŽENKOU, BARVA ŠEDOHNĚDÁ (CCA RAL 7006) - VÝBĚR DLE VZORNÍKU DODAVATELE	VIZ TECH. LIST 06_06
	SOKL NEREZOVÝ	VIZ TECH. LIST 06_05

ROZMĚRY			
	ŠÍŘKA	3350	mm
	VÝŠKA	2900	mm
	HLOUBKA	600	mm
	VÝŠKA SEDÁKU	450	mm

POZNÁMKY:

VČETNĚ KOVÁNÍ, KOTVENÍ, SPOJOVACÍCH PRVKŮ.
SKRYTÉ KOTVENÍ OBKLADU KONZULTOVAT S ARCHITEKTEM.
CELÁ SESTAVA S VYSOKÝMI NÁROKY A ESTETICKOU A KONSTRUKČNÍ KVALITOU.
VÝBĚR BAREV A MATERIÁLŮ DLE VZORNÍKU DODAVATELE BUDE ODSOUHLASEN ARCHITEKTEM.

číslo dok.:	Název:	Strana
502	**VÝPIS TRUHLÁŘSKÝCH PRVKŮ**	**5**
POZN.:	NEDÍLNOU SOUČÁSTÍ TOHOTO LISTU JE VÝPIS POZNÁMEK UVEDENÝCH NA PRVNÍ STRÁNCE VÝPISU	

OZNAČ.	GRAFICKÉ SCHÉMA / REFERENČNÍ OBRÁZEK
T - 105	

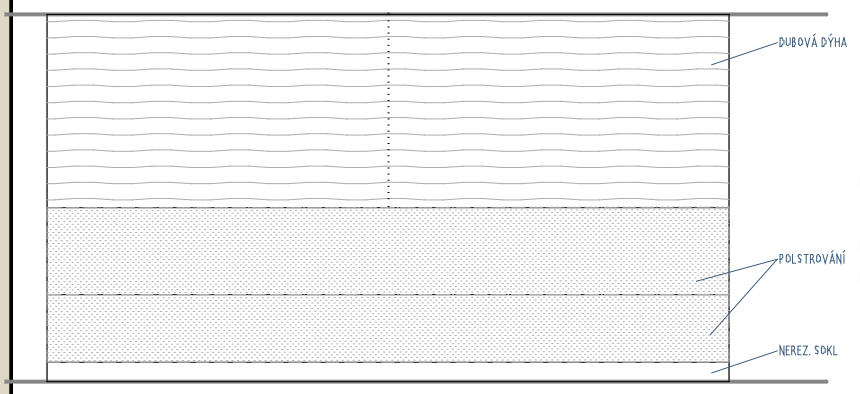

SCHÉMA SESTAVY PRVKŮ, PŘESNÉ ROZMĚRY VIZ SAMOSTATNÁ PŘÍLOHA

DUBOVÁ DÝHA

POLSTROVÁNÍ KOŽENKA

REFERENČNÍ OBRÁZKY MATERIÁLŮ

ÚDAJE O VÝROBKU

POPIS		POČET	
SEZENÍ V NICE VESTAVNÁ LAVICE S ČALOUNĚNÝM SEDÁKEM A OPĚRKOU, MĚKKÉ POLSTROVÁNÍ, VÝPLŇ POLSTRU - NEHOŘLAVÁ POLYURETANOVÁ PĚNA, POLSTROUVÁNÍ ČALOUNĚNO KOŽENKOU, NA REKTIFIKOVATELNÝCH NOŽIČKÁCH PŘEKRYTÝCH NEREZOVÝM SOKLEM. VNITŘNÍ KOSTRUKCE Z DŘEVOTŘÍSKY. DÝHOVANÝ OBKLAD ZADNÍ STĚNY. VŠECHNY VIDITELNÉ HRANY ODÝHOVANÉ V HORIZONTÁLNÍM SMĚRU		1. PP	0
		1. NP	1
		2. NP	0
		3. NP	0
		4. NP	0
		5. NP	0
KOTVENÍ:	DO ZDI	6. NP	0
UMÍSTĚNÍ:	CHODBA	**CELKEM**	**1**
ČÍSLO MÍSTNOSTI:	B 103	**(MJ)**	**KS**

MATERIÁL		
MATERIÁL:	VNITŘNÍ KCE DŘEVOTŘÍSKA	VIZ TECH. LIST 06_03
	OBKLAD ZADNÍ ZDI DŘEVOTŘÍŠKA S DÝHOU	VIZ TECH. LIST 06_03
	VÝPLŇ POLSTRU NEHOŘLAVÁ POLYURETANOVÁ PĚNA	VIZ TECH. LIST 06_14
POVRCHOVÁ ÚPRAVA:	VIDITELNÉ HRANY ODÝHOVANÉ DUBOVOU DÝHOU, DÝHOVÁNÍ V HORIZONTÁLNÍM SMĚRU, TRANSPARENTNÍ LAK	
	POLSTROVÁNÍ ČALOUNĚNÉ KOŽENKOU, BARVA ŠEDOHNĚDÁ (CCA RAL 7006) - VÝBĚR DLE VZORNÍKU DODAVATELE	VIZ TECH. LIST 06_06
	SOKL NEREZOVÝ	VIZ TECH. LIST 06_05

ROZMĚRY			
	ŠÍŘKA	3500	mm
	VÝŠKA	1900	mm
	HLOUBKA	600	mm
	VÝŠKA SEDÁKU	450	mm

POZNÁMKY:

VČETNĚ KOVÁNÍ, KOTVENÍ, SPOJOVACÍCH PRVKŮ.
SKRYTÉ KOTVENÍ OBKLADU KONZULTOVAT S ARCHITEKTEM.
CELÁ SESTAVA S VYSOKÝMI NÁROKY A ESTETICKOU A KONSTRUKČNÍ KVALITOU.
VÝBĚR BAREV A MATERIÁLŮ DLE VZORNÍKU DODAVATELE BUDE ODSOUHLASEN ARCHITEKTEM.

číslo dok.:	Název:	Strana
502	**VÝPIS TRUHLÁŘSKÝCH PRVKŮ**	**6**
POZN.:	NEDÍLNOU SOUČÁSTÍ TOHOTO LISTU JE VÝPIS POZNÁMEK UVEDENÝCH NA PRVNÍ STRÁNCE VÝPISU	

OZNAČ.	GRAFICKÉ SCHÉMA / REFERENČNÍ OBRÁZEK
T - 106	

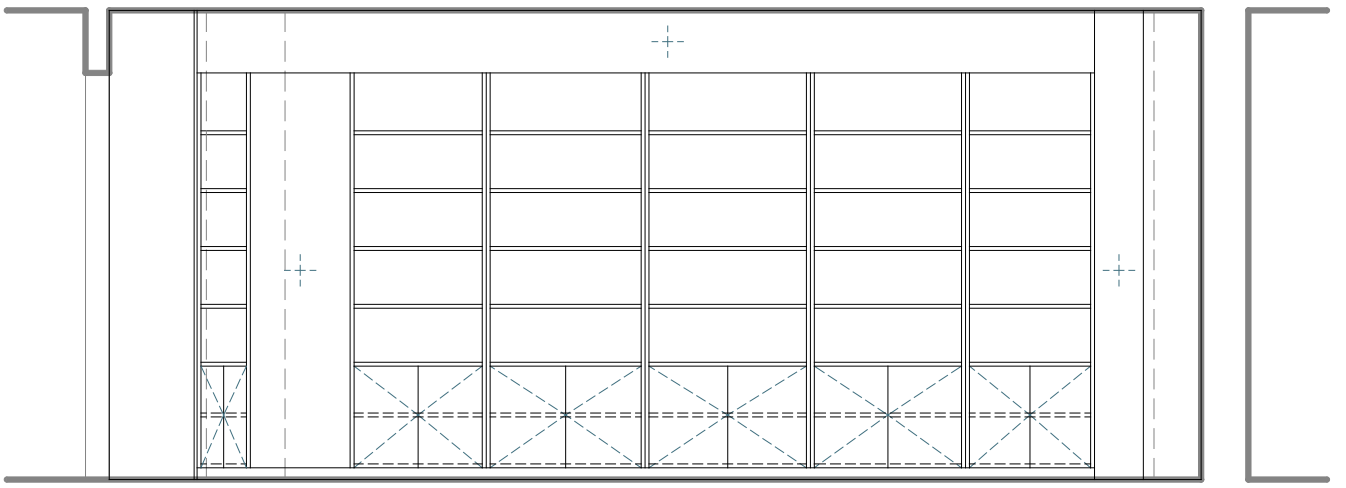

ÚCHYTKY

REFERENČNÍ OBRÁZKY DÍLČÍCH PRVKŮ,GRAFICKÉ SCHÉMA VIZ SAMOSTATNÁ PŘÍLOHA

ÚDAJE O VÝROBKU

POPIS		POČET	
POLICOVÁ STĚNA POLICOVÁ STĚNA ZE SEGMENTŮ, S DOLNÍMI SKŘÍŇKAMI. KONCOVÉ ČÁSTI OBLOUKŮ A V MÍSTĚ SLOUPU ZAKRYTÍ PEVNOU DESKOU, NA REKTIFIKOVATELNÝCH NOŽIČKÁCH ZAKRYTÝCH NEREZOVÝM SOKLEM, V NADPRAŽÍ PEVNÉ ČELO. VČETNĚ NOSNÉ PODKONSTRUKCE, VEŠKERÉHO KOVÁNÍ, SPOJOVACÍH A KOTEVNÍCH PRVKŮ.		1. PP	0
		1. NP	1
		2. NP	0
		3. NP	0
		4. NP	0
		5. NP	0
	KOTVENO DO ZDI A DO STROPU	6. NP	0
UMÍSTĚNÍ:	ZASEDACÍ MÍSTNOST V 1.NP	**CELKEM**	**1**
ČÍSLO MÍSTNOSTI:	C 121	**(MJ)**	**KPL**

MATERIÁL		
MATERIÁL:	DESKY LTD, HRANY V UNIBARVĚ: ABS PLAST 2 mm	VIZ TECH. LIST 06_03
	ÚCHYTKY NEREZOVÉ, NA CELOU DÉLKU, BROUŠENÉ	
POVRCHOVÁ ÚPRAVA:	EURODEKOR, UNIBARVA	
	NEVIDITELNÉ PLOCHY: PROTITAH	
	HRANY DESEK V UNI BARVĚ: ABS PLAST 2 mm V BARVĚ SHODNÉ S DESKOU	
	SOKL NEREZOVÝ	VIZ TECH. LIST 06_05
BARVA:	LTD DESKY - RAL 9010 - BÍLÁ	

ROZMĚRY			
CELEK	DÉLKA	7700 x 6940 x 3000	mm
SKŘÍŇ		1050 x 550 x 3000	mm

POZNÁMKY:

VČETNĚ KOVÁNÍ, KOTVENÍ, SPOJOVACÍCH PRVKŮ, KABELOVÝCH PRŮCHODEK. KOVÁNÍ S TLUMIČEM DORAZU.
CELÁ SESTAVA S VYSOKÝMI NÁROKY A ESTETICKOU A KONSTRUKČNÍ KVALITU.
VÝBĚR BAREV A MATERIÁLŮ DLE VZORNÍKU DODAVATELE BUDE ODSOUHLASEN ARCHITEKTEM.

číslo dok.:	Název:	Strana
502	**VÝPIS TRUHLÁŘSKÝCH PRVKŮ**	**7**
POZN.:	NEDÍLNOU SOUČÁSTÍ TOHOTO LISTU JE VÝPIS POZNÁMEK UVEDENÝCH NA PRVNÍ STRÁNCE VÝPISU	

OZNAČ.	GRAFICKÉ SCHÉMA / REFERENČNÍ OBRÁZEK
T - 107	

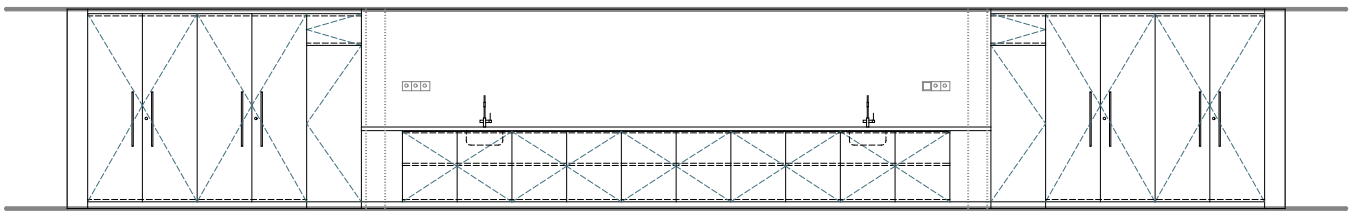

DŘEZ

BATERIE

RAL 7047

RAL 7036

ÚCHYTKY

REFERENČNÍ OBRÁZKY DÍLČÍCH PRVKŮ,GRAFICKÉ SCHÉMA VIZ SAMOSTATNÁ PŘÍLOHA

ÚDAJE O VÝROBKU

POPIS		POČET	
ZÁZEMÍ CATERINGU KUCHYŇSKÁ LINKA VESTAVĚNÁ PRO ÚČELY CATERINGU. VYSOKÉ SKŘÍNĚ S ÚCHYTKAMI PRO OTEVÍRÁNÍ VE VÝŠCE 1 m, KLÍČOVÝ ZÁMEK, SOUČÁSTÍ LINKY BUDOU 2 VESTAVĚNÉ LEDNICE, 2 DŘEZY SE SIFONEM A DŘEZOVOU BATERIÍ, VÝSUVY NA KOŠE VČ. NÁDOB NA ODPAD, OBLOŽENÍ ZDI ZA PULTEM AŽ PO STROP. SPODNÍ LINKA BUDE OSAZENA NA REKTIFIKOVATELNÝCH NOŽIČKÁCH PŘEKRYTÝCH PEVNÝM SOKLEM. VČETNĚ NOSNÉ PODKONSTRUKCE, VEŠKERÉHO KOVÁNÍ, SPOJOVACÍCH A KOTEVNÍCH PRVKŮ.		1. PP	0
		1.NP	1
		1.NP	0
		1.NP	0
		1.NP	0
		1.NP	0
	KOTVIT KE STĚNĚ MÍSTNOSTI. JEDNOTLIVÉ SEGMENTY SPOJIT SPOJOVACÍMI ŠROUBY.	1.NP	0
UMÍSTĚNÍ:	ZÁZEMÍ PRO CATERING	**CELKEM**	**1**
ČÍSLO MÍSTNOSTI:	C 118	**(MJ)**	**KPL**

MATERIÁL		
MATERIÁL:	PRACOVNÍ DESKA, OBKLAD ZDI - POSTFORMING tl. 38 mm, BARVA JÁDRA SHODNÁ S BARVOU POVRCHU, OSTRÁ HRA	VIZ TECH. LIST 06_12
	SKŘÍŇKY LTD, HRANY V UNIBARVĚ ABS PLAST 2 mm V BARVĚ SHODNÉ S DESKOU	VIZ TECH. LIST 06_03
	ÚCHYTKY NEREZOVÉ, NA CELOU DÉLKU, BROUŠENÉ	
POVRCHOVÁ ÚPRAVA:	PRACOVNÍ DESKA A OBKLAD ZDI - POSTFORMING, UNI BARVA PLOCHY I HRANY	
	VIDITELNÉ PLOCHY KORPUSŮ: VRSTVA LTD 0,8 mm	
	NEVIDITELNÉ PLOCHY: PROTITAH	
	HRANY DESEK V UNI BARVĚ: ABS PLAST 2 mm V BARVĚ SHODNÉ S DESKOU	
	DŘEZ NEREZOVÝ S MALOU ODKLADNÍ PLOCHOU - 605x500x160 mm	
	BATERIE NEREZ, BROUŠENÁ	
	SOKL NEREZ, BROUŠENÝ	VIZ TECH. LIST 06_05
BARVA:	PRACOVNÍ DESKA, OBKLAD ZDI - RAL 7036 - ŠEDÁ	
	DVÍŘKA - RAL 7047 - SVĚTLE ŠEDÁ, DOŘEZ V BARVĚ DVÍŘEK	
	VIDITELNÉ PLOCHY KORPUSŮ - RAL 9010 - BÍLÁ	
ROZMĚRY		
CELKOVÝ ROZMĚR PRVKU:	13350 x 700 x 2200	mm - VIZ SCHÉMA

POZNÁMKY:

VČETNĚ KOVÁNÍ, KOTVENÍ, SPOJOVACÍCH PRVKŮ, KABELOVÝCH PRŮCHODEK. KOVÁNÍ S TLUMIČEM DORAZU.
NUTNÁ KOORDINACE SE STAVBOU KVŮLI UMÍSTĚNÍ VÝVODU ODPADŮ A PŘÍVODU VODY A ELEKTRICKÝCH ZÁSUVEK K JEDNOTLIVÝM SPOTŘEBIČŮM.
VESTAVNÉ SPOTŘEBIČE - LEDNICE, NA MYČKU PŘÍPRAVA.
CELÁ SESTAVA S VYSOKÝMI NÁROKY A ESTETICKOU A KONSTRUKČNÍ KVALITOU. VÝBĚR BAREV A MATERIÁLŮ DLE VZORNÍKU DODAVATELE BUDE ODSOUHLASEN ARCHITEKTEM.

číslo dok.:	Název:	Strana
502	VÝPIS TRUHLÁŘSKÝCH PRVKŮ	8
POZN.:	NEDÍLNOU SOUČÁSTÍ TOHOTO LISTU JE VÝPIS POZNÁMEK UVEDENÝCH NA PRVNÍ STRÁNCE VÝPISU	

OZNAČ.	GRAFICKÉ SCHÉMA / REFERENČNÍ OBRÁZEK
T - 108	

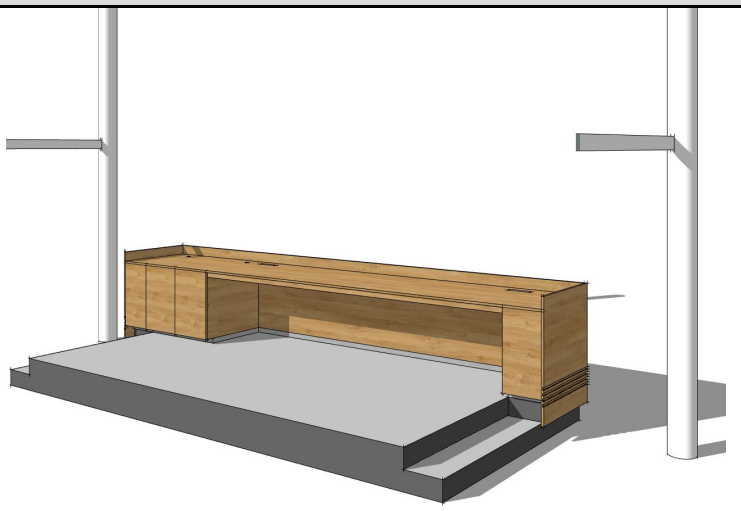

3D SCHÉMA KATEDRY, PODIUM NENÍ SOUČÁSTÍ DODÁVKY

DUBOVÁ DÝHA

ÚCHYTKA

PRŮCHODKA

DATAPORT

REFERENČNÍ OBRÁZKY DÍLČÍCH PRVKŮ A MATERIÁLŮ,GRAFICKÉ SCHÉMA VIZ SAMOSTATNÁ PŘÍLOHA

ÚDAJE O VÝROBKU

POPIS	POČET	
KATEDRA V AULE C117	1. PP	0
KATEDRA V AULE C117, NA PODIU (NENÍ SOUČÁSTÍ VÝROBKU, PODIUM JE SOUČÁSTÍ DODÁVKY ZDVOJENÉ PODLAHY V MÍSTNOSTI). STOLOVÁ DESKA S BOČNÍMI KRYTÝMI SKŘÍŇKAMI, OTEVÍRAVÁ DVÍŘKA ZAMYKATELNÁ, VNITŘNÍ PROSTOR PRO ULOŽENÍ TECHNOLOGIÍ - NUTNO KOORDINOVAT S DODÁVKOU AV TECHNIKY, OZVUČENÍ A MaR OVLÁDÁNÍ TECHNOLOGIÍ V AULE. PŘESAH ČELNÍ DESKY PŘES PRVNÍ STUPEŇ PODIA. VNITŘNÍ KONSTRUKCE Z LTD, VEŠKERÉ VIDITELNÉ PLOCHY ODÝHOVÁNY, DUBOVÁ DÝHA - HORIZONTÁLNÍ SMĚR LET. VČ. VŠECH KOTVÍCÍCH A SPOJOVACÍCH PRVKŮ, PRŮCHODEK A PROSTUPŮ PRO KABELÁŽ. ULOŽENÉ TECHNOLOGIE (DLE STANDARDŮ): STOLNÍ VIZUALIZER, NÁHLEDOVÝ/PC MONITOR 24", PREZENTAČNÍ AV CENTRÁLA 8/4, KOMBINOVANÝ PŘEVODNÍK VGA+A, DP A HDMI NA TP, PŘÍPOJNÉ MÍSTO PRO PREZENTACI V KATEDŘE, OVLÁDACÍ PANEL DOTYKOVÝ MINIMÁLNĚ 7", VÝKONOVÝ ZESILOVAČ 100V, BEZDRÁTOVÝ MIKROFON KLOPOVÝ - SADA PŘIJÍMAČE A VYSÍLAČE, BEZDRÁTOVÝ MIKROFON RUČNÍ - SADA PŘIJÍMAČE A VYSÍLAČE, SAMOSTATNÝ NÁHLAVNÍ MIKROFON K SADĚ, AV RACK V KATEDŘE - INSTALAČNÍ VYBAVENÍ PRO VESTAVBU AV TECHNIKY - TECHNOLOGIE NEJSOU SOUČÁSTÍ DODÁVKY INTERIÉRU	1. NP	1
	2. NP	0
	3. NP	0
	4. NP	0
	5. NP	0
	6. NP	0
	CELKEM (MJ)	**1 KPL**

KOTVENÍ:	DO PODLAHY / PODIA	
UMÍSTĚNÍ:	STARÁ AULA V 1.NP	
ČÍSLO MÍSTNOSTI:	C 117	
MATERIÁL		
MATERIÁL:	VNITŘNÍ KCE LTD	VIZ TECH. LIST 06_03
	DVÍŘKA A VIDITELNÉ HRANY DÝHOVANÁ DŘEVOTŘÍSKA	VIZ TECH. LIST 06_03
	ÚCHYTKY NEREZOVÉ, NA CELOU DÉLKU, BROUŠENÉ	
POVRCHOVÁ ÚPRAVA:	VIDITELNÉ HRANY A PLOCHY ODÝHOVANÉ DUBOVOU DÝHOU, DÝHOVÁNÍ V HORIZONTÁLNÍM SMĚRU, TRANSPARENTNÍ LAK	
	NEVIDITELNÉ PLOCHY: PROTITAH	
	VNITŘNÍ PLOCHY SKŘÍNĚK - RAL 9010 - BÍLÁ	
	SOKL NEREZOVÝ	VIZ TECH. LIST 06_05
	VEŠKŠERÉ KOVÁNÍ S MĚKKÝM DORAZEM	
ROZMĚRY		
	DÉLKA	6200 mm
	HLOUBKA	850 mm
	VÝŠKA	1000 mm
	VÝŠKA PRACOVNÍ PLOCHY	750 mm

POZNÁMKY:

VČETNĚ KOVÁNÍ, KOTVENÍ, SPOJOVACÍCH PRVKŮ, PRŮCHODEK. KOVÁNÍ S TLUMIČEM DORAZU.
CELÁ SESTAVA S VYSOKÝMI NÁROKY A ESTETICKOU A KONSTRUKČNÍ KVALITU.
VÝBĚR BAREV A MATERIÁLŮ DLE VZORNÍKU DODAVATELE BUDE ODSOUHLASEN ARCHITEKTEM.

číslo dok.:	Název:	Strana
502	**VÝPIS TRUHLÁŘSKÝCH PRVKŮ**	**9**
POZN.:	NEDÍLNOU SOUČÁSTÍ TOHOTO LISTU JE VÝPIS POZNÁMEK UVEDENÝCH NA PRVNÍ STRÁNCE VÝPISU	

OZNAČ.	GRAFICKÉ SCHÉMA / REFERENČNÍ OBRÁZEK
T - 109	

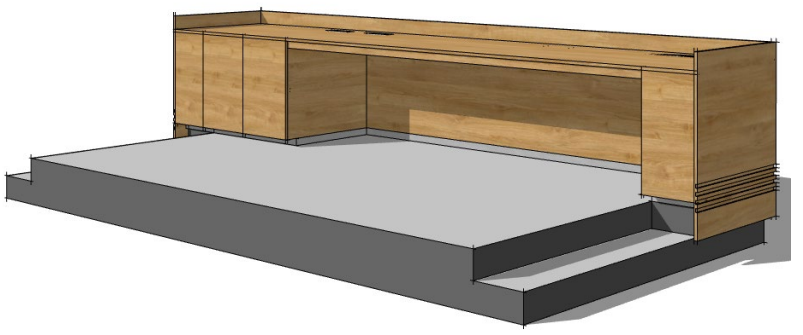

3D SCHÉMA KATEDRY, PODIUM NENÍ SOUČÁSTÍ DODÁVKY

DUBOVÁ DÝHA

ÚCHYTKA

PRŮCHODKA

DATAPORT

REFERENČNÍ OBRÁZKY DÍLČÍCH PRVKŮ A MATERIÁLŮ,GRAFICKÉ SCHÉMA VIZ SAMOSTATNÁ PŘÍLOHA

ÚDAJE O VÝROBKU

POPIS	POČET	
KATEDRA KATEDRA NA PODIU (NENÍ SOUČÁSTÍ VÝROBKU, PODIUM JE SOUČÁSTÍ DODÁVKY ZDVOJENÉ PODLAHY V MÍSTNOSTI). STOLOVÁ DESKA S BOČNÍMI KRYTÝMI SKŘÍŇKAMI, OTEVÍRAVÁ DVÍŘKA ZAMYKATELNÁ, VNITŘNÍ PROSTOR PRO ULOŽENÍ TECHNOLOGIÍ - NUTNO KOORDINOVAT S DODÁVKOU AV TECHNIKY, OZVIČENÍ A MaR OVLÁDÁNÍ TECHNOLOGIÍ V AULE. PŘESAH ČELNÍ DESKY PŘES PRVNÍ STUPEŇ PODIA. VNITŘNÍ KONSTRUKCE Z LTD, VEŠKERÉ VIDITELNÉ PLOCHY ODÝHOVÁNY, DUBOVÁ DÝHA - HORIZONTÁLNÍ SMĚR LET. VČ. VŠECH KOTVÍCÍCH A SPOJOVACÍCH PRVKŮ, PRŮCHODEK A PROSTUPŮ PRO KABELÁŽ. ULOŽENÉ TECHNOLOGIE (DLE STANDARDŮ): STOLNÍ VIZUALIZER, NÁHLEDOVÝ/PC MONITOR 24", PREZENTAČNÍ AV CENTRÁLA 8/4, KOMBINOVANÝ PŘEVODNÍK VGA+A, DP A HDMI NA TP, PŘÍPOJNÉ MÍSTO PRO PREZENTACI V KATEDŘE, OVLÁDACÍ PANEL DOTYKOVÝ MINIMÁLNĚ 7", VÝKONOVÝ ZESILOVAČ 100V, BEZDRÁTOVÝ MIKROFON KLOPOVÝ - SADA PŘIJÍMAČE A VYSÍLAČE, BEZDRÁTOVÝ MIKROFON RUČNÍ - SADA PŘIJÍMAČE A VYSÍLAČE, SAMOSTATNÝ NÁHLAVNÍ MIKROFON K SADĚ, AV RACK V KATEDŘE - INSTALAČNÍ VYBAVENÍ PRO VESTAVBU AV TECHNIKY - TECHNOLOGIE NEJSOU SOUČÁSTÍ DODÁVKY INTERIÉRU	1. PP	0
	1. NP	2
	2. NP	0
	3. NP	0
	4. NP	0
	5. NP	0
	6. NP	0
	CELKEM (MJ)	**2 KPL**

KOTVENÍ:	DO PODLAHY / PODIA
UMÍSTĚNÍ:	NOVÉ POSLUCHÁRNY
ČÍSLO MÍSTNOSTI:	B 103a, B 103b

MATERIÁL		
MATERIÁL:	VNITŘNÍ KCE LTD	VIZ TECH. LIST 06_03
	DVÍŘKA A VIDITELNÉ HRANY DÝHOVANÁ DŘEVOTŘÍSKA	VIZ TECH. LIST 06_03
	ÚCHYTKY NEREZOVÉ, NA CELOU DÉLKU, BROUŠENÉ	
POVRCHOVÁ ÚPRAVA:	VIDITELNÉ HRANY A PLOCHY ODÝHOVANÉ DUBOVOU DÝHOU, DÝHOVÁNÍ V HORIZONTÁLNÍM SMĚRU, TRANSPARENTNÍ LAK	
	NEVIDITELNÉ PLOCHY: PROTITAH	
	VNITŘNÍ PLOCHY SKŘÍNĚK - RAL 9010 - BÍLÁ	
	SOKL NEREZOVÝ	VIZ TECH. LIST 06_05
	VEŠKŠERÉ KOVÁNÍ S MĚKKÝM DORAZEM	

ROZMĚRY		
	DÉLKA	4500 mm
	HLOUBKA	850 mm
	VÝŠKA	1000 mm
	VÝŠKA PRACOVNÍ PLOCHY	750 mm

POZNÁMKY:

VČETNĚ KOVÁNÍ, KOTVENÍ, SPOJOVACÍCH PRVKŮ. KOVÁNÍ S TLUMIČEM DORAZU.
CELÁ SESTAVA S VYSOKÝMI NÁROKY A ESTETICKOU A KONSTRUKČNÍ KVALITU.
VÝBĚR BAREV A MATERIÁLŮ DLE VZORNÍKU DODAVATELE BUDE ODSOUHLASEN ARCHITEKTEM.

číslo dok.:	Název:	Strana
502	**VÝPIS TRUHLÁŘSKÝCH PRVKŮ**	**10**
POZN.:	NEDÍLNOU SOUČÁSTÍ TOHOTO LISTU JE VÝPIS POZNÁMEK UVEDENÝCH NA PRVNÍ STRÁNCE VÝPISU	

OZNAČ.	GRAFICKÉ SCHÉMA / REFERENČNÍ OBRÁZEK
T - 110	

3D SCHÉMA KATEDRY, PODIUM NENÍ SOUČÁSTÍ DODÁVKY

DUBOVÁ DÝHA

ÚCHYTKA

PRŮCHODKA

DATAPORT

REFERENČNÍ OBRÁZKY DÍLČÍCH PRVKŮ A MATERIÁLŮ,GRAFICKÉ SCHÉMA VIZ SAMOSTATNÁ PŘÍLOHA

ÚDAJE O VÝROBKU

POPIS		POČET	
KATEDRA KATEDRA, NA PODIU (NENÍ SOUČÁSTÍ VÝROBKU, PODIUM JE SOUČÁSTÍ DODÁVKY ZDVOJENÉ PODLAHY V MÍSTNOSTI). STOLOVÁ DESKA S BOČNÍMI KRYTÝMI SKŘÍŇKAMI, OTEVÍRAVÁ DVÍŘKA ZAMYKATELNÁ, VNITŘNÍ PROSTOR PRO ULOŽENÍ TECHNOLOGIÍ - NUTNO KOORDINOVAT S DODÁVKOU AV TECHNIKY, OZVIČENÍ A MaR OVLÁDÁNÍ TECHNOLOGIÍ V AULE. PŘESAH ČELNÍ DESKY PŘES PRVNÍ STUPEŇ PODIA. VNITŘNÍ KONSTRUKCE Z LTD, VEŠKERÉ VIDITELNÉ PLOCHY ODÝHOVÁNY, DUBOVÁ DÝHA - HORIZONTÁLNÍ SMĚR LET. VČ. VŠECH KOTVÍCÍCH A SPOJOVACÍCH PRVKŮ, PRŮCHODEK A PROSTUPŮ PRO KABELÁŽ. ULOŽENÉ TECHNOLOGIE (DLE STANDARDŮ): STOLNÍ VIZUALIZER, NÁHLEDOVÝ/PC MONITOR 24", PREZENTAČNÍ AV CENTRÁLA 8/4, KOMBINOVANÝ PŘEVODNÍK VGA+A, DP A HDMI NA TP, PŘÍPOJNÉ MÍSTO PRO PREZENTACI V KATEDŘE, OVLÁDACÍ PANEL DOTYKOVÝ MINIMÁLNĚ 7", VÝKONOVÝ ZESILOVAČ 100V, BEZDRÁTOVÝ MIKROFON KLOPOVÝ - SADA PŘIJÍMAČE A VYSÍLAČE, BEZDRÁTOVÝ MIKROFON RUČNÍ - SADA PŘIJÍMAČE A VYSÍLAČE, SAMOSTATNÝ NÁHLAVNÍ MIKROFON K SADĚ, AV RACK V KATEDŘE - INSTALAČNÍ VYBAVENÍ PRO VESTAVBU AV TECHNIKY - TECHNOLOGIE NEJSOU SOUČÁSTÍ DODÁVKY INTERIÉRU		1. PP	0
		1. NP	1
		2. NP	0
		3. NP	0
		4. NP	0
		5. NP	0
		6. NP	0
KOTVENÍ:	DO PODLAHY / PODIA		
UMÍSTĚNÍ:	POSLUCHÁRNA	**CELKEM**	**1**
ČÍSLO MÍSTNOSTI:	C 122	**(MJ)**	**KPL**

MATERIÁL		
MATERIÁL:	VNITŘNÍ KCE LTD	VIZ TECH. LIST 06_03
	DVÍŘKA A VIDITELNÉ HRANY DÝHOVANÁ DŘEVOTŘÍSKA	VIZ TECH. LIST 06_03
	ÚCHYTKY NEREZOVÉ, NA CELOU DÉLKU, BROUŠENÉ	
POVRCHOVÁ ÚPRAVA:	VIDITELNÉ HRANY A PLOCHY ODÝHOVANÉ DUBOVOU DÝHOU, DÝHOVÁNÍ V HORIZONTÁLNÍM SMĚRU, TRANSPARENTNÍ LAK	
	NEVIDITELNÉ PLOCHY: PROTITAH	
	VNITŘNÍ PLOCHY SKŘÍNĚK - RAL 9010 - BÍLÁ	
	SOKL NEREZOVÝ	VIZ TECH. LIST 06_05
	VEŠKŠERÉ KOVÁNÍ S MĚKKÝM DORAZEM	

ROZMĚRY		
	CELKOVÁ DÉLKA	3600 mm
	HLOUBKA	600 mm
	VÝŠKA	1000 mm
	VÝŠKA PRACOVNÍ PLOCHY	750 mm

POZNÁMKY:

VČETNĚ KOVÁNÍ, KOTVENÍ, SPOJOVACÍCH PRVKŮ. KOVÁNÍ S TLUMIČEM DORAZU.
CELÁ SESTAVA S VYSOKÝMI NÁROKY A ESTETICKOU A KONSTRUKČNÍ KVALITU.
VÝBĚR BAREV A MATERIÁLŮ DLE VZORNÍKU DODAVATELE BUDE ODSOUHLASEN ARCHITEKTEM.

číslo dok.:	Název:	Strana
502	**VÝPIS TRUHLÁŘSKÝCH PRVKŮ**	**11**
POZN.:	NEDÍLNOU SOUČÁSTÍ TOHOTO LISTU JE VÝPIS POZNÁMEK UVEDENÝCH NA PRVNÍ STRÁNCE VÝPISU	

OZNAČ.	GRAFICKÉ SCHÉMA / REFERENČNÍ OBRÁZEK
T - 111	

3D SCHÉMA KATEDRY, PODIUM NENÍ SOUČÁSTÍ DODÁVKY

DUBOVÁ DÝHA

ÚCHYTKA

PRŮCHODKA

DATAPORT

REFERENČNÍ OBRÁZKY DÍLČÍCH PRVKŮ A MATERIÁLŮ,GRAFICKÉ SCHÉMA VIZ SAMOSTATNÁ PŘÍLOHA

ÚDAJE O VÝROBKU

POPIS		POČET	
KATEDRA KATEDRA, NA PODIU (NENÍ SOUČÁSTÍ VÝROBKU, PODIUM JE SOUČÁSTÍ DODÁVKY ZDVOJENÉ PODLAHY V MÍSTNOSTI). STOLOVÁ DESKA S BOČNÍMI KRYTÝMI SKŘÍŇKAMI, OTEVÍRAVÁ DVÍŘKA ZAMYKATELNÁ, VNITŘNÍ PROSTOR PRO ULOŽENÍ TECHNOLOGIÍ - NUTNO KOORDINOVAT S DODÁVKOU AV TECHNIKY, OZVIČENÍ A MaR OVLÁDÁNÍ TECHNOLOGIÍ V AULE. PŘESAH ČELNÍ DESKY PŘES PRVNÍ STUPEŇ PODIA. VNITŘNÍ KONSTRUKCE Z LTD, VEŠKERÉ VIDITELNÉ PLOCHY ODÝHOVÁNY, DUBOVÁ DÝHA - HORIZONTÁLNÍ SMĚR LET. VČ. VŠECH KOTVÍCÍCH A SPOJOVACÍCH PRVKŮ, PRŮCHODEK A PROSTUPŮ PRO KABELÁŽ. ULOŽENÉ TECHNOLOGIE (DLE STANDARDŮ): STOLNÍ VIZUALIZER, NÁHLEDOVÝ/PC MONITOR 24", PREZENTAČNÍ AV CENTRÁLA 8/4, KOMBINOVANÝ PŘEVODNÍK VGA+A, DP A HDMI NA TP, PŘÍPOJNÉ MÍSTO PRO PREZENTACI V KATEDŘE, OVLÁDACÍ PANEL DOTYKOVÝ MINIMÁLNĚ 7", VÝKONOVÝ ZESILOVAČ 100V, BEZDRÁTOVÝ MIKROFON KLOPOVÝ - SADA PŘIJÍMAČE A VYSÍLAČE, BEZDRÁTOVÝ MIKROFON RUČNÍ - SADA PŘIJÍMAČE A VYSÍLAČE, SAMOSTATNÝ NÁHLAVNÍ MIKROFON K SADĚ, AV RACK V KATEDŘE - INSTALAČNÍ VYBAVENÍ PRO VESTAVBU AV TECHNIKY - TECHNOLOGIE NEJSOU SOUČÁSTÍ DODÁVKY INTERIÉRU		1. PP	0
		1. NP	1
		2. NP	0
		3. NP	0
		4. NP	0
		5. NP	0
		6. NP	0
KOTVENÍ:	DO PODLAHY / PODIA		
UMÍSTĚNÍ:	POSLUCHÁRNA	**CELKEM**	**1**
ČÍSLO MÍSTNOSTI:	C 123	**(MJ)**	**KPL**

MATERIÁL		
MATERIÁL:	VNITŘNÍ KCE LTD	VIZ TECH. LIST 06_03
	DVÍŘKA A VIDITELNÉ HRANY DÝHOVANÁ DŘEVOTŘÍSKA	VIZ TECH. LIST 06_03
	ÚCHYTKY NEREZOVÉ, NA CELOU DÉLKU, BROUŠENÉ	
POVRCHOVÁ ÚPRAVA:	VIDITELNÉ HRANY A PLOCHY ODÝHOVANÉ DUBOVOU DÝHOU, DÝHOVÁNÍ V HORIZONTÁLNÍM SMĚRU, TRANSPARENTNÍ LAK	
	NEVIDITELNÉ PLOCHY: PROTITAH	
	VNITŘNÍ PLOCHY SKŘÍNĚK - RAL 9010 - BÍLÁ	
	SOKL NEREZOVÝ	VIZ TECH. LIST 06_05
	VEŠKŠERÉ KOVÁNÍ S MĚKKÝM DORAZEM	

ROZMĚRY		
	CELKOVÁ DÉLKA	3600 mm
	HLOUBKA	600 mm
	VÝŠKA	1000 mm
	VÝŠKA PRACOVNÍ PLOCHY	750 mm

POZNÁMKY:

VČETNĚ KOVÁNÍ, KOTVENÍ, SPOJOVACÍCH PRVKŮ. KOVÁNÍ S TLUMIČEM DORAZU.
CELÁ SESTAVA S VYSOKÝMI NÁROKY A ESTETICKOU A KONSTRUKČNÍ KVALITU.
VÝBĚR BAREV A MATERIÁLŮ DLE VZORNÍKU DODAVATELE BUDE ODSOUHLASEN ARCHITEKTEM.

číslo dok.:	Název:	Strana
502	**VÝPIS TRUHLÁŘSKÝCH PRVKŮ**	**12**
POZN.:	NEDÍLNOU SOUČÁSTÍ TOHOTO LISTU JE VÝPIS POZNÁMEK UVEDENÝCH NA PRVNÍ STRÁNCE VÝPISU	

OZNAČ.	GRAFICKÉ SCHÉMA / REFERENČNÍ OBRÁZEK
T - 112	

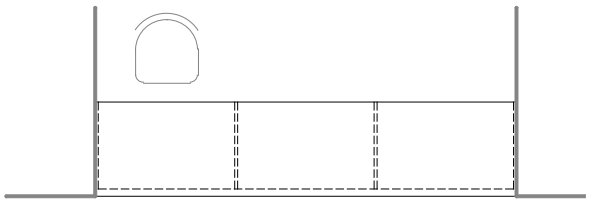

PŮDORYS

UMĚLÝ KÁMEN

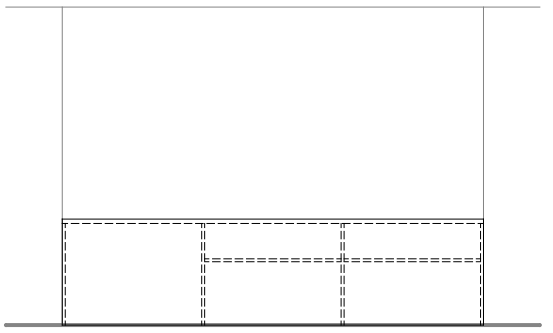

POHLED

REFERENČNÍ OBRÁZKY DÍLČÍCH PRVKŮ,GRAFICKÉ SCHÉMA VIZ SAMOSTATNÁ PŘÍLOHA

ÚDAJE O VÝROBKU

POPIS		POČET	
ŠATNÍ PULT ŠATNÍ PULT, VNĚJŠÍ PLÁŠŤ Z UMĚLÉHO KAMENE, S PROSTOREM K SEZENÍ A POLICEMI. VNITŘNÍ KONSTRUCKE Z LTD, HORNÍ A ČELNÍ DESKA Z UMĚLÉHO KAMENE TMAVOHNĚDÉ BARVY VČETNĚ NOSNÉ PODKONSTRUKCE, VEŠKERÉHO KOVÁNÍ, SPOJOVACÍCH A KOTVÍCÍCH PRVKŮ		1. PP	0
		1. NP	1
		2. NP	0
		3. NP	0
		4. NP	0
		5. NP	0
KOTVENÍ	DO PODLAHY	6. NP	0
UMÍSTĚNÍ:	ŠATNA	**CELKEM**	**1**
ČÍSLO MÍSTNOSTI:	B 104	**(MJ)**	**KS**

MATERIÁL		
MATERIÁL:	VNĚJŠÍ PLÁŠŤ - UMĚLÝ NEPORÉZNÍ KÁMEN TMAVOHNĚDÉ BARVY, BEZ VIDITELNÝCH SPOJŮ	VIZ TECH. LIST 06_01
	VNITŘNÍ POLICE PULTU DESKY LTD, HRANY DESEK V UNIBARVĚ: ABS PLAST 2 mm	VIZ TECH. LIST 06_03
POVRCHOVÁ ÚPRAVA:	HRANY DESEK V UNI BARVĚ: ABS PLAST 2 mm	
BARVA:	UMĚLÝ KÁMEN NCS S8505-Y20R (var. RAL 7013) - TMAVĚ HNĚDÁ	
	LTD DESKY RAL 9010 - BÍLÁ	

ROZMĚRY		
	DÉLKA	3550 mm
	VÝŠKA	900 mm
	HLOUBKA	800 mm

POZNÁMKY:

VČETNĚ KOVÁNÍ, KOTVENÍ, SPOJOVACÍCH PRVKŮ.
CELÁ SESTAVA S VYSOKÝMI NÁROKY A ESTETICKOU A KONSTRUKČNÍ KVALITU.
VÝBĚR BAREV A MATERIÁLŮ DLE VZORNÍKU DODAVATELE BUDE ODSOUHLASEN ARCHITEKTEM.

číslo dok.:	Název:	Strana
502	VÝPIS TRUHLÁŘSKÝCH PRVKŮ	13
POZN.:	NEDÍLNOU SOUČÁSTÍ TOHOTO LISTU JE VÝPIS POZNÁMEK UVEDENÝCH NA PRVNÍ STRÁNCE VÝPISU	

OZNAČ.	GRAFICKÉ SCHÉMA / REFERENČNÍ OBRÁZEK
T - 113	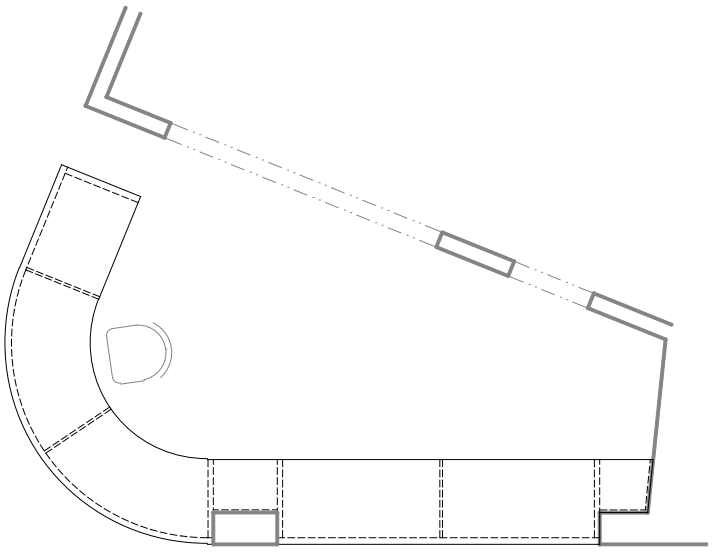 UMĚLÝ KÁMEN

REFERENČNÍ OBRÁZKY DÍLČÍCH PRVKŮ,GRAFICKÉ SCHÉMA VIZ SAMOSTATNÁ PŘÍLOHA

ÚDAJE O VÝROBKU

POPIS		POČET	
ŠATNÍ PULT ŠATNÍ PULT, VNĚJŠÍ PLÁŠŤ Z UMĚLÉHO KAMENE, S PROSTOREM K SEZENÍ A POLICEMI. VNITŘNÍ KONSTRUCKE Z LTD, HORNÍ, ČELNÍ A BOČNÍ DESKA Z UMĚLÉHO KAMENE TMAVOHNĚDÉ BARVY VČETNĚ NOSNÉ PODKONSTRUKCE, VEŠKERÉHO KOVÁNÍ, SPOJOVACÍCH A KOTVÍCÍCH PRVKŮ		1.PP	0
		1. NP	1
		2. NP	0
		3. NP	0
		4. NP	0
		5. NP	0
KOTENÍ:	DO PODLAHY	6. NP	0
UMÍSTĚNÍ:	ŠATNA	**CELKEM**	**1**
ČÍSLO MÍSTNOSTI:	C 124	**(MJ)**	**KS**

MATERIÁL		
MATERIÁL:	VNĚJŠÍ PLÁŠŤ - UMĚLÝ NEPORÉZNÍ KÁMEN TMAVOHNĚDÉ BARVY, BEZ VIDITELNÝCH SPOJŮ	VIZ TECH. LIST 06_01
	VNITŘNÍ POLICE PULTU DESKY LTD, HRANY DESEK V UNIBARVĚ: ABS PLAST 2 mm	VIZ TECH. LIST 06_03
POVRCHOVÁ ÚPRAVA:	HRANY DESEK V UNI BARVĚ: ABS PLAST 2 mm	
BARVA:	UMĚLÝ KÁMEN NCS S8505-Y20R (var. RAL 7013) - TMAVĚ HNĚDÁ	
	LTD DESKY RAL 9010 - BÍLÁ	

ROZMĚRY		
	DÉLKA	6080 mm
	ŠÍRKA	2945 mm
	VÝŠKA	900 mm
	HLOUBKA	800 mm

POZNÁMKY:

VČETNĚ KOVÁNÍ, KOTVENÍ, SPOJOVACÍCH PRVKŮ.
CELÁ SESTAVA S VYSOKÝMI NÁROKY A ESTETICKOU A KONSTRUKČNÍ KVALITU.
VÝBĚR BAREV A MATERIÁLŮ DLE VZORNÍKU DODAVATELE BUDE ODSOUHLASEN ARCHITEKTEM.

číslo dok.:	Název:	Strana
502	**VÝPIS TRUHLÁŘSKÝCH PRVKŮ**	**14**

POZN.: NEDÍLNOU SOUČÁSTÍ TOHOTO LISTU JE VÝPIS POZNÁMEK UVEDENÝCH NA PRVNÍ STRÁNCE VÝPISU

OZNAČ. **GRAFICKÉ SCHÉMA / REFERENČNÍ OBRÁZEK**

T - 114

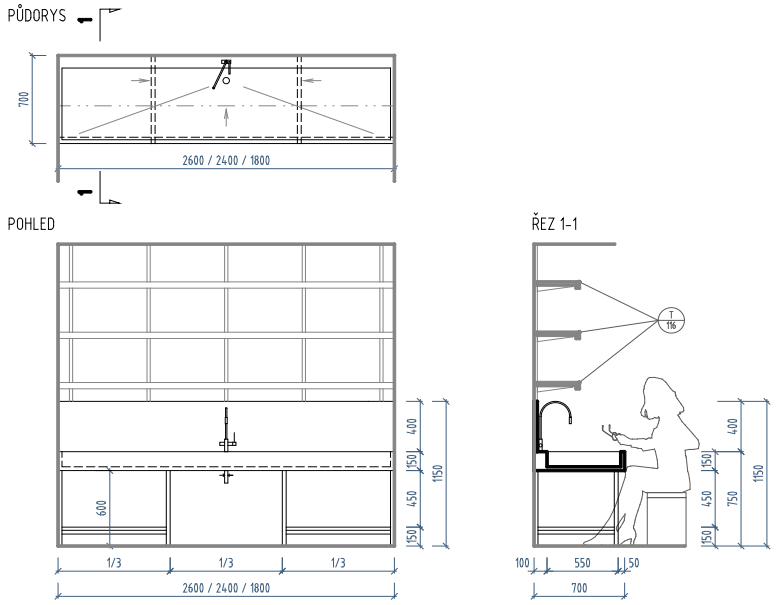

BATERIE

SIFON

REFERENČNÍ OBRÁZKY DÍLČÍCH PRVKŮ,GRAFICKÉ SCHÉMA VIZ SAMOSTATNÁ PŘÍLOHA

ÚDAJE O VÝROBKU

POPIS	POČET	
MOKRÝ PRACOVNÍ PULT DO FOTOKOMOR	1. PP	3
NEREZOVÝ "MOKRÝ" STŮL DO FOTOKOMORY. NEREZOVÁ VANA S PŘÍVODEM VODY A ODPADEM, VČETNĚ NEREZOVÉ STOJÁNKOVÉ PÁKOVÉ BATERIE, CHROMOVANÉHO SIFONU, NAPOJOVACÍCH VEDENÍ. KRYCÍ DESKA ZADNÍ STĚNY Z NEREZOVÉ DESKY, NEREZOVÁ OCEL ODOLNÁ VŮČI CHEMIKÁLIÍM, PRACOVNÍ VANA HL. 150 mm, NA OCELOVÉM PODNOŽÍ S REKTIFIKOVATELNÝMI KLUZÁKY NA NOŽIČKÁCH. ČÁST VANY PŘEKRYTÁ ODNÍMATELNOU DESKOU S PROLISEM PRO PŘESNÉ USAZENÍ (NÁHRADA "SUCHÉHO" STOLU V MALÝCH FOTKOMORÁCH). VČETNĚ NOSNÉ PODKONSTRUKCE, VEŠKERÉHO KOVÁNÍ, SPOJOVACÍCH A KOTEVNÍCH PRVKŮ.	1. NP	0
	2. NP	0
	3. NP	0
	4. NP	0
	5. NP	0
	6. NP	0
	CELKEM (MJ)	**3 KPL**

KOTVENÍ:	OBKLAD KOTVIT KE ZDI
UMÍSTĚNÍ:	FOTOKOMORA - MALÉ TEMNÉ KOMORY
ČÍSLO MÍSTNOSTI:	C 021, 023, 024

MATERIÁL

MATERIÁL STOLU A OBKLADU STĚNY:	NOSNÁ KONSTRUKCE, PRACOVNÍ VANA, POLICE - NEREZOVÁ OCEL AISI 316	VIZ TECH. LIST 06_05
	POVRCHOVÁ ÚPRAVA MATNÁ BROUŠENÁ NEREZ	
BATERIE:	BATERIE STOJÁNKOVÁ PÁKOVÁ, NEREZOVÁ OCEL AISI 316	VIZ TECH. LIST 06_05
	S VÝSVUNO HUBICÍ, DÉLKA VÝSUVU 60 cm, VÝŠKA BATERIE 360 mm	
SIFON:	POVRCHOVÁ ÚPRAVA MATNÁ BROUŠENÁ NEREZ	
KRYCÍ DESKA:	ODENDAVATELNÁ KRYCÍ DESKA S VÝLISKEM NA NEREZOVOU VANU PRO PŘESNÉ ZAPADNUTÍ	
	HPL DESKA	

ROZMĚRY

	DÉLKA (DLE MÍSTNOSTI)	2600 / 2400 / 1800	mm
	HLOUBKA	700	mm
	VÝŠKA	750	mm

POZNÁMKY K SESTAVĚ:

VČETNĚ KOVÁNÍ, KOTVENÍ, SPOJOVACÍCH PRVKŮ, KABELOVÝCH PRŮCHODEK. NUTNÁ KOORDINACE SE STAVBOU KVŮLI UMÍSTĚNÍ VÝVODU ODPADŮ A PŘÍVODU VODY KE DŘEZŮM.
CELÁ SESTAVA S VYSOKÝMI NÁROKY A ESTETICKOU A KONSTRUKČNÍ KVALITOU.
VÝBĚR BAREV DLE VZORNÍKU DODAVATELE BUDE ODSOUHLASEN ARCHITEKTEM.

číslo dok.:	Název:	Strana
502	VÝPIS TRUHLÁŘSKÝCH PRVKŮ	15

POZN.: NEDÍLNOU SOUČÁSTÍ TOHOTO LISTU JE VÝPIS POZNÁMEK UVEDENÝCH NA PRVNÍ STRÁNCE VÝPISU

OZNAČ. T - 115

GRAFICKÉ SCHÉMA / REFERENČNÍ OBRÁZEK

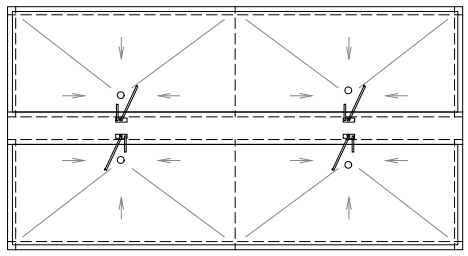

SIFON

BATERIE

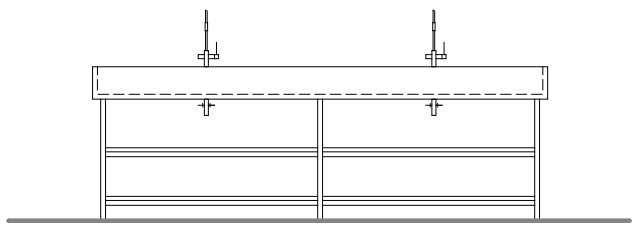

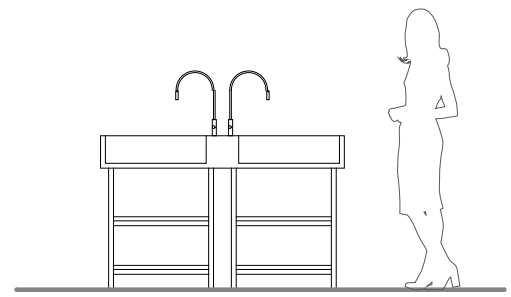

REFERENČNÍ OBRÁZKY DÍLČÍCH PRVKŮ,GRAFICKÉ SCHÉMA VIZ SAMOSTATNÁ PŘÍLOHA

ÚDAJE O VÝROBKU

POPIS		POČET	
MOKRÝ PRACOVNÍ PULT DO UČEBNY VE FOTOKOMOŘE - VOLNĚ STOJÍCÍ		1. PP	1
NEREZOVÝ "MOKRÝ" STŮL DO FOTOKOMORY. NEREZOVÁ VANA S PŘÍVODEM VODY A ODPADEM, VČETNĚ ČTYŘ STOJÁNKOVÝCH PÁKOVÝCH BATERIÍ, SIFONŮ, NAPOJOVACÍCH VEDENÍ; NEREZOVÁ OCEL ODOLNÁ VŮČI CHEMIKÁLIÍM, PRACOVNÍ VANA HL. 150 mm, NA REKTIFIKOVATELNÝCH NOŽIČKÁCH. VČETNĚ NOSNÉ PODKONSTRUKCE, VEŠKERÉHO KOVÁNÍ, SPOJOVACÍCH A KOTEVNÍCH PRVKŮ.		1. NP	0
		2. NP	0
		3. NP	0
		4. NP	0
		5. NP	0
KOTVENÍ:	-	6. NP	0
UMÍSTĚNÍ:	VELKÁ FOTOKOMORA	**CELKEM**	**1**
ČÍSLO MÍSTNOSTI:	C 019	**(MJ)**	**KPL**

MATERIÁL

MATERIÁL STOLU A OBKLADU STĚNY:	NOSNÁ KONSTRUKCE, PRACOVNÍ VANA, POLICE - NEREZOVÁ OCEL AISI 316	VIZ TECH. LIST 06_05
	POVRCHOVÁ ÚPRAVA MATNÁ BROUŠENÁ NEREZ	
BATERIE:	BATERIE STOJÁNKOVÁ PÁKOVÁ, NEREZOVÁ OCEL AISI 316	VIZ TECH. LIST 06_05
	S VÝSVUNO HUBICÍ, DÉLKA VÝSUVU 60 cm, VÝŠKA BATERIE 360 mm	
SIFON:	POVRCHOVÁ ÚPRAVA MATNÁ BROUŠENÁ NEREZ	

ROZMĚRY

CELKOVÉ ROZMĚRY PRVKU:	DÉLKA	2800	mm
	HLOUBKA	1500	mm
	VÝŠKA	900	mm

POZNÁMKY:

VČETNĚ KOVÁNÍ, KOTVENÍ, SPOJOVACÍCH PRVKŮ, KABELOVÝCH PRŮCHODEK. NUTNÁ KOORDINACE SE STAVBOU KVŮLI UMÍSTĚNÍ VÝVODU ODPADŮ A PŘÍVODU VODY KE DŘEZŮM.
CELÁ SESTAVA S VYSOKÝMI NÁROKY A ESTETICKOU A KONSTRUKČNÍ KVALITOU.
VÝBĚR BAREV DLE VZORNÍKU DODAVATELE BUDE ODSOUHLASEN ARCHITEKTEM.

číslo dok.:	Název:	Strana
502	**VÝPIS TRUHLÁŘSKÝCH PRVKŮ**	**16**

POZN.: NEDÍLNOU SOUČÁSTÍ TOHOTO LISTU JE VÝPIS POZNÁMEK UVEDENÝCH NA PRVNÍ STRÁNCE VÝPISU

OZNAČ. **GRAFICKÉ SCHÉMA / REFERENČNÍ OBRÁZEK**

T - 116

POHLED

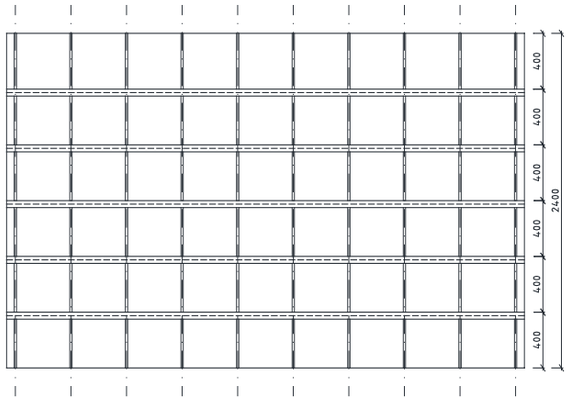

ŘEZ

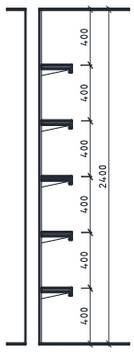

POLICOVÝ SYSTÉM

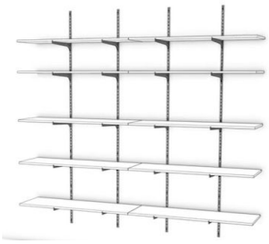

PŮDORYS

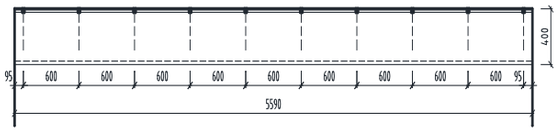

DETAIL POLICE

ÚDAJE O VÝROBKU

POPIS		POČET	
POLICOVÁ STĚNA V UČEBNĚ FOTOKOMORY		1. PP	16,3
VESTAVĚNÝ SYSTÉM Z REGÁLŮ S VÝŠKOVĚ NASTAVITELNÝMI KONZOLAMI A 5 POLICEMI HLOUBKY 400mm, VČETNĚ PODKONSTRUKCE, A VEŠKERÝCH SPOJOVACÍCH A KOTEVNÍCH PRVKŮ.		1. NP	10,9
		2. NP	4,5
		3. NP	4,5
		4. NP	5,5
KOTVENÍ:	DO ZDIVA RESP. SDK PŘÍČKY	5. NP	4,5
		6. NP	4,5
UMÍSTĚNÍ:	STÁVAJÍCÍ BUDOVA ŠKOLY - C - 1.PP	**CELKEM**	**50,7**
ČÍSLO MÍSTNOSTI:	C 019	**(MJ)**	**bm**

MATERIÁL

POLICE:	JÁDRO Z DESEK DTD TL. 25 mm S NALISOVANÝM POVRCHEM HPL TL. min 0,8 mm	VIZ TECH. LIST 06_04
	ABS HRANY DESEK S POVRCHEM SHODNÝM S PLOCHOU DESEK	
	BARVA BÍLÁ – RAL 9010	
PODKONSTRUKCE:	SVISLÉ NOSNÍKY REGÁLŮ á 60 cm, NOSNOST KONZOLY min 60 kg/ks	
	BARVA BÍLÁ – RAL 9003	

ROZMĚRY

CELKOVÉ ROZMĚRY PRVKU:	DÉLKA	5590	mm
	HLOUBKA	400	mm
	VÝŠKA	2400	mm

POZNÁMKY K SESTAVĚ:

VČETNĚ KOVÁNÍ, KOTVENÍ, SPOJOVACÍCH PRVKŮ. CELÁ SESTAVA S VYSOKÝMI NÁROKY A ESTETICKOU A KONSTRUKČNÍ KVALITOU. VÝBĚR BAREV DLE VZORNÍKU DODAVATELE BUDE ODSOUHLASEN ARCHITEKTEM.
V PŘÍPADĚ UMÍSTĚNÍ NA SDK PŘÍČKÁCH NUTNÁ KOORDINACE (ZESÍLENÍ PODKONSTRUKCÍ PŘÍČKY).

číslo dok.:	Název:	Strana
502	**VÝPIS TRUHLÁŘSKÝCH PRVKŮ**	**17**

POZN.: NEDÍLNOU SOUČÁSTÍ TOHOTO LISTU JE VÝPIS POZNÁMEK UVEDENÝCH NA PRVNÍ STRÁNCE VÝPISU

OZNAČ. **GRAFICKÉ SCHÉMA / REFERENČNÍ OBRÁZEK**

T - 117

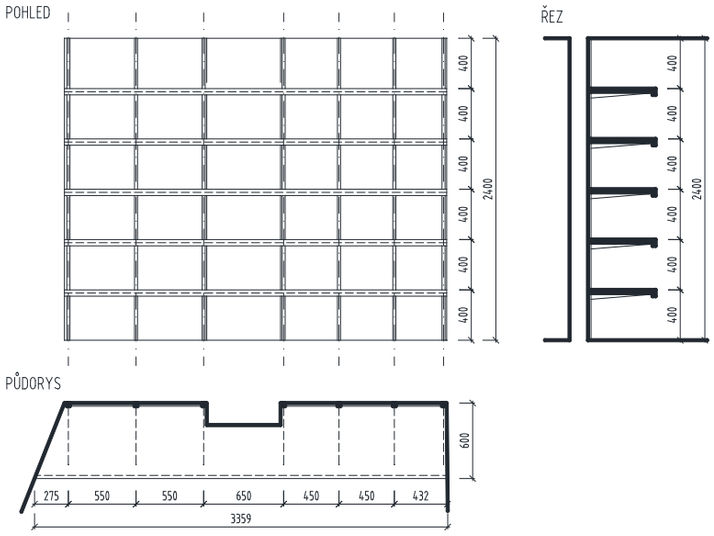

POLICOVÝ SYSTÉM

DETAIL POLICE

ÚDAJE O VÝROBKU

POPIS		POČET	
POLICOVÁ STĚNA VE SKLADU FOTOKOMORY		1. PP	3,4
VESTAVĚNÝ SYSTÉM Z REGÁLŮ S VÝŠKOVĚ NASTAVITELNÝMI KONZOLAMI A 5 POLICEMI HLOUBKY 600mm, VČETNĚ PODKONSTRUKCE, A VEŠKERÝCH SPOJOVACÍCH A KOTEVNÍCH PRVKŮ.		1. NP	2,7
		2. NP	0
		3. NP	0
		4. NP	0
KOTVENÍ:	DO ZDIVA	5. NP	0
		6. NP	0
UMÍSTĚNÍ:	STÁVAJÍCÍ BUDOVA ŠKOLY - C - 1.PP	**CELKEM**	**6,1**
ČÍSLO MÍSTNOSTI:	C 025	**(MJ)**	**bm**

MATERIÁL

POLICE:	JÁDRO Z DESEK DTD TL. 25 mm S NALISOVANÝM POVRCHEM HPL TL. min 0,8 mm	VIZ TECH. LIST 06_04
	ABS HRANY DESEK S POVRCHEM SHODNÝM S PLOCHOU DESEK	
	BARVA BÍLÁ – RAL 9003	
PODKONSTRUKCE:	SVISLÉ NOSNÍKY REGÁLŮ á 60 cm, NOSNOST KONZOLY min 60 kg/ks	
	BARVA BÍLÁ – RAL 9010	

ROZMĚRY

CELKOVÉ ROZMĚRY PRVKU:	DÉLKA	3350	mm
	HLOUBKA	600	mm
	VÝŠKA	2400	mm

POZNÁMKY K SESTAVĚ:

VČETNĚ KOVÁNÍ, KOTVENÍ, SPOJOVACÍCH PRVKŮ. CELÁ SESTAVA S VYSOKÝMI NÁROKY A ESTETICKOU A KONSTRUKČNÍ KVALITOU. VÝBĚR BAREV DLE VZORNÍKU DODAVATELE BUDE ODSOUHLASEN ARCHITEKTEM.
V PŘÍPADĚ UMÍSTĚNÍ NA SDK PŘÍČKÁCH NUTNÁ KOORDINACE (ZESÍLENÍ PODKONSTRUKCÍ PŘÍČKY).

číslo dok.:	Název:	Strana
502	VÝPIS TRUHLÁŘSKÝCH PRVKŮ	18
POZN.:	NEDÍLNOU SOUČÁSTÍ TOHOTO LISTU JE VÝPIS POZNÁMEK UVEDENÝCH NA PRVNÍ STRÁNCE VÝPISU	

OZNAČ.	GRAFICKÉ SCHÉMA / REFERENČNÍ OBRÁZEK
T - 118	LTD RAL 7045

REFERENČNÍ OBRÁZEK,GRAFICKÉ SCHÉMA VIZ SAMOSTATNÁ PŘÍLOHA

ÚDAJE O VÝROBKU

POPIS		POČET	
ŠATNÍ SKŘÍŇKY S KARTOVÝM ZÁMKEM SESTAVA MODULOVÝCH ROZMĚRŮ 300x500 mm A VÝŠKY 2000 mm, ČTYŘI SKŘÍŇKY NAD SEBOU, V NADPRAŽÍ PEVNÉ ČELO, ZAKRYTÍ SOKLU, NA REKTIFIKOVATELNÉ AL. PODNOŽI, MINCOVNÍ ZÁMEK, ČÍSLOVÁNÍ POLEPEM NAD ZÁMKEM, VČ. VEŠKERÉHO KOVÁNÍ, KOTVÍCÍCH A SPOJOVACÍCH PRVKŮ		1. PP	1
		1. NP	0
		2.NP	0
		3.NP	0
		4.NP	0
		5.NP	0
		6.NP	0
KOTVENÍ:	KE STĚNĚ		
UMÍSTĚNÍ:	CHODBA - ŠATNA	**CELKEM**	**1**
ČÍSLO MÍSTNOSTI:	C 020	**(MJ)**	**KPL**

MATERIÁL		
MATERIÁL:	DESKY LTD, HRANY DESEK V UNIBARVĚ: ABS PLAST 2 mm V BARVĚ SHODNÉ S DESKOU	VIZ TECH. LIST 06_03
	PODNOŽÍ: HLINÍKOVÉ PROFILY S REKTIFIKAČNÍMI NOŽKAMI	
POVRCHOVÁ ÚPRAVA:	EURODEKOR, UNIBARVA	
	NEVIDITELNÉ PLOCHY: PROTITAH	
	PODNOŽ: ELOX HLINÍK (ZAKRYTO SOKLOVOU DESKOU)	
	HRANY DESEK V UNI BARVĚ: ABS PLAST 2 mm V BARVĚ SHODNÉ S DESKOU	
BARVA:	LTD DESKY RAL 7045 - ŠEDÁ	

ROZMĚRY	
CELKOVÝ ROZMĚR PRVKU:	2860 x 500 x 2400 mm
	VIZ SCHÉMA

POZNÁMKY:

POLEP ČÍSLOVÁNÍ SKŘÍNĚK DLE MANUÁLU JEDNOTNÉHO VIZUÁLU FSV UK
VČETNĚ KOVÁNÍ, KOTVENÍ, SPOJOVACÍCH PRVKŮ.
CELÁ SESTAVA S VYSOKÝMI NÁROKY A ESTETICKOU A KONSTRUKČNÍ KVALITU.
VÝBĚR BAREV A MATERIÁLŮ DLE VZORNÍKU DODAVATELE BUDE ODSOUHLASEN ARCHITEKTEM.

číslo dok.:	Název:	Strana
502	**VÝPIS TRUHLÁŘSKÝCH PRVKŮ**	**20**
POZN.:	NEDÍLNOU SOUČÁSTÍ TOHOTO LISTU JE VÝPIS POZNÁMEK UVEDENÝCH NA PRVNÍ STRÁNCE VÝPISU	

OZNAČ.	GRAFICKÉ SCHÉMA / REFERENČNÍ OBRÁZEK
T - 120	

POLSTROVÁNÍ - KOŽENKA

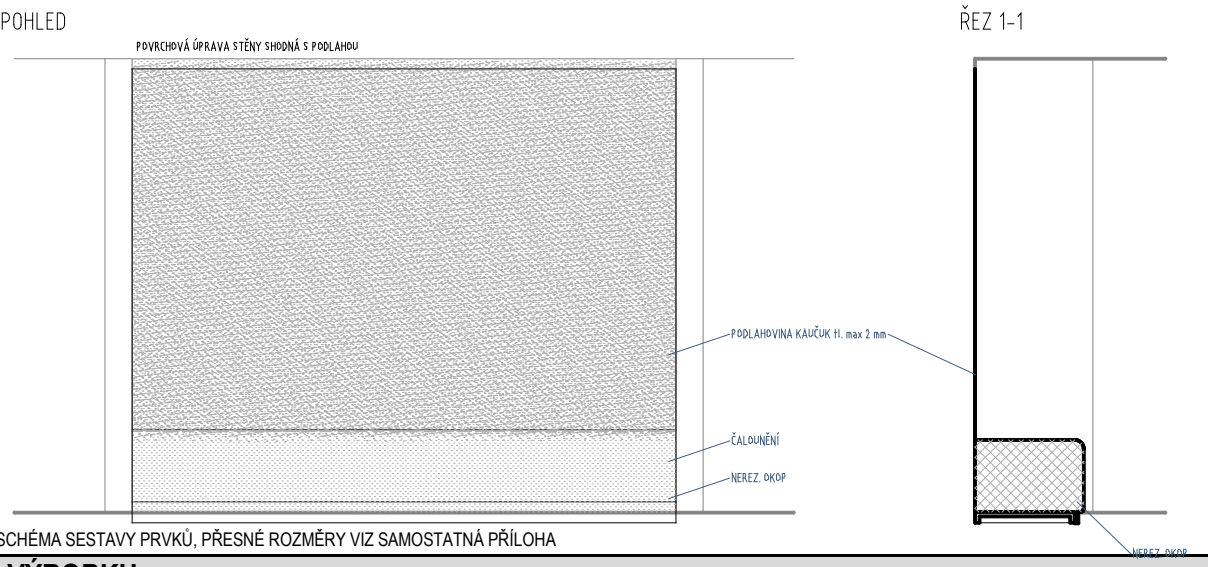

SCHÉMA SESTAVY PRVKŮ, PŘESNÉ ROZMĚRY VIZ SAMOSTATNÁ PŘÍLOHA

ÚDAJE O VÝROBKU

POPIS		POČET	
SEZENÍ NA KONCI CHODBY VESTAVNÁ LAVICE S ČALOUNĚNÝM SEDÁKEM, MĚKKÉ POLSTROVÁNÍ, VÝPLŇ POLSTRU - NEHOŘLAVÁ POLYURETANOVÁ PĚNA, POLSTROUVÁNÍ ČALOUNĚNO KOŽENKOU, NA REKTIFIKOVATELNÝCH NOŽIČKÁCH PŘEKRYTÝCH NEREZOVÝM SOKLEM. VNITŘNÍ KOSTRUKCE OCELOVÁ. POVRCH ZADNÍ STĚNY SHODNÝ S PODLAHOU		1.PP	0
		1. NP	0
		2. NP	1
		3. NP	1
		4. NP	1
		5. NP	1
KOTVENÍ:	DO PODLAHY	6. NP	0
UMÍSTĚNÍ:	CHODBY	**CELKEM**	**4**
ČÍSLO MÍSTNOSTI:	C 202, 302, 401, 501	**(MJ)**	**KS**

MATERIÁL		
MATERIÁL:	OCELOVÁ NOSNÁ PODKONSTRUKCE	
	VÝPLŇ POLSTRU NEHOŘLAVÁ POLYURETANOVÁ PĚNA	VIZ TECH. LIST 06_14
	OBKLAD NIKY - KAUČUKOVÁ PODLAHOVINA, BARVA SHODNÁ S PODLAHOU	VIZ TECH. LIST 01_01
POVRCHOVÁ ÚPRAVA:	POLSTROVÁNÍ ČALOUNĚNÉ KOŽENKOU, BARVA ŠEDOHNĚDÁ (CCA RAL 7006) - VÝBĚR DLE VZORNÍKU DODAVATELE	VIZ TECH. LIST 06_06
	SOKL NEREZOVÝ	VIZ TECH. LIST 06_05

ROZMĚRY			
	ŠÍŘKA	3000	mm
	VÝŠKA	2520	mm
	HLOUBKA	600	mm
	VÝŠKA SEDÁKU	450	mm
	PLOCHA ZADNÍ STĚNY	2070 x 3000	mm

POZNÁMKY:

VČETNĚ KOVÁNÍ, KOTVENÍ, SPOJOVACÍCH PRVKŮ.
CELÁ SESTAVA S VYSOKÝMI NÁROKY A ESTETICKOU A KONSTRUKČNÍ KVALITOU.
VÝBĚR BAREV A MATERIÁLŮ DLE VZORNÍKU DODAVATELE BUDE ODSOUHLASEN ARCHITEKTEM, NUTNO KOORDINOVAT S PODLAHOU.

číslo dok.:	Název:	Strana
502	VÝPIS TRUHLÁŘSKÝCH PRVKŮ	22
POZN.:	NEDÍLNOU SOUČÁSTÍ TOHOTO LISTU JE VÝPIS POZNÁMEK UVEDENÝCH NA PRVNÍ STRÁNCE VÝPISU	

OZNAČ.	GRAFICKÉ SCHÉMA / REFERENČNÍ OBRÁZEK
T - 122	DUBOVÁ DÝHA 3D SCHÉMA, GRAFICKÉ SCHÉMA VIZ SAMOSTATNÁ PŘÍLOHA

ÚDAJE O VÝROBKU

POPIS		POČET	
OBKLAD S VITRÍNOU		1.PP	0
OBKLAD ZDI S VESTAVĚNOU VITRÍNOU, POSUVNÉ ZAVÍRÁNÍ ZAMYKATELNÉ, OBKLAD ZDI DÝHOVANÝ, VNITŘNÍ PLOCHY A POLICE VITRÍNY S KAUČUKOVÝM POVRCHEM SHODNÝM S PODLAHOU, PRAVÁ ČÁST OBKLADU OTEVÍRATELNÁ A UZAMYKATELNÁ - PŘÍSTUP K ROZVADĚČŮM, VYFRÉZOVANÝ ZNAK EL. ZAŘÍZENÍ		1. NP	0
		2. NP	1
		3. NP	1
		4. NP	1
		5. NP	1
KOTVENÍ	DO ZDI	6. NP	1
UMÍSTĚNÍ:	CHODBY - C- 2. - 6.NP	**CELKEM (MJ)**	**5 KPL**
ČÍSLO MÍSTNOSTI:	C 224, C 329, C 401, C 501, C 601		

MATERIÁL		
MATERIÁL:	VITRÍNA - NEHOŘLAVÉ DESKY Z VERMIKULITU	VIZ TECH. LIST 08_01
	OBKLAD STĚNY - NEHOŘLAVÉ DESKY Z VERMIKULITU	VIZ TECH. LIST 08_01
	SKLENĚNÉ ZAVÍRÁNÍ - POSUV	
POVRCHOVÁ ÚPRAVA:	VIDITELNÉ PL. OBKLADU A VNĚJŠÍ PL. VITRINY ODÝHOVANÉ DUBOVOU DÝHOU, DÝHOVÁNÍ VE VERTIKÁLNÍM SMĚRU, TRANSPARENTNÍ LAK	
	NEVIDITELNÉ PLOCHY: PROTITAH	
	VNITŘNÍ PLOCHY A POLICE VITRÍNY: KAUČUK SHODNÝ S PODLAHOU	VIZ TECH. LIST 01_01
	VNĚJŠÍ PLOCHY A POLICE VITRÍNY - HPL	VIZ TECH. LIST 06_04
	SOKL NEREZOVÝ	VIZ TECH. LIST 06_05
BARVA:	VNITŘNÍ PLOCHY A POLICE VITRÍNY: ODSTÍN SHODNÝ S PODLAHOU	
	VNĚJŠÍ PLOCHY A POLICE VITRÍNY - DUBOVÁ DÝHA	

ROZMĚRY		
CELKOVÝ ROZMĚR PRVKU	6520 x 420 x 2520	mm
	VIZ SHCÉMA	

POZNÁMKY K SESTAVĚ:

VČETNĚ KOVÁNÍ, KOTVENÍ, SPOJOVACÍCH PRVKŮ, KABELOVÝCH PRŮCHODEK. KOVÁNÍ S TLUMIČEM DORAZU.
CELÁ SESTAVA S VYSOKÝMI NÁROKY A ESTETICKOU A KONSTRUKČNÍ KVALITU.
VÝBĚR BAREV A MATERIÁLŮ DLE VZORNÍKU DODAVATELE BUDE ODSOUHLASEN ARCHITEKTEM.

číslo dok.:	Název:	Strana
502	VÝPIS TRUHLÁŘSKÝCH PRVKŮ	23
POZN.:	NEDÍLNOU SOUČÁSTÍ TOHOTO LISTU JE VÝPIS POZNÁMEK UVEDENÝCH NA PRVNÍ STRÁNCE VÝPISU	

OZNAČ.	GRAFICKÉ SCHÉMA / REFERENČNÍ OBRÁZEK
T - 123	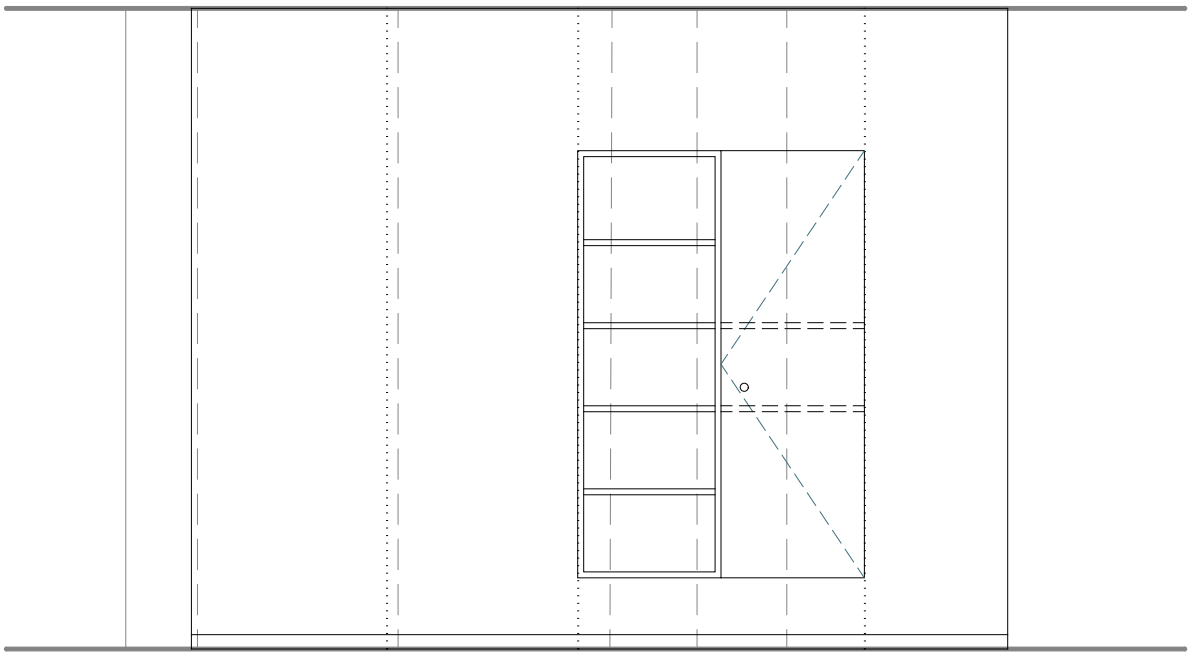 GRAFICKÉ SCHÉMA VIZ SAMOSTATNÁ PŘÍLOHA

ÚDAJE O VÝROBKU

POPIS		POČET	
OBKLAD ROHU		1.PP	0
OBKLAD ZDI NA NOSNÉ PODKONSTRUKCI, S VESTAVĚNOU POLICÍ, POLICE HL. 350 mm, S VESTAVĚNOU UZAMYKATELNOU SKŘÍNÍ RPO ULOŽENÍ OVLÁDÁNÍ AV TECHNIKY, VŠE LTD V BÍLÉ BARVĚ VČETNĚ NOSNÉ PODKONSTRUKCE, , PRŮCHODEK, SPOJOVACÍCH A KOTEVNÍCH PRVKŮ.		1. NP	0
		2. NP	0
		3. NP	0
		4. NP	1
		5. NP	1
KOTVENÍ	DO ZDI	6. NP	0
UMÍSTĚNÍ:	SEMINÁRNÍ MÍSTNOSTI	**CELKEM**	**2**
ČÍSLO MÍSTNOSTI:	C 423, C 523	**(MJ)**	**KS**

MATERIÁL		
MATERIÁL:	DESKY LTD, HRANY V UNIBARVĚ: ABS PLAST 2 mm V BARVĚ SHODNÉ S DESKOU	VIZ TECH. LIST 06_03
POVRCHOVÁ ÚPRAVA:	VIDITELNÉ PLOCHY KORPUSŮ: VRSTVA LTD 0,8 mm	
	NEVIDITELNÉ PLOCHY: PROTITAH	
	HRANY DESEK V UNI BARVĚ: ABS PLAST 2 mm V BARVĚ SHODNÉ S DESKOU	
	SOKL NEREZOVÝ	VIZ TECH. LIST 06_05
BARVA:	VIDITELNÉ PLOCHY - RAL 9010 - BÍLÁ	
NÁROKY NA ÚLOŽNÝ PROSTOR	VÝBAVA (DLE STANDARDŮ) - NENÍ SOUČÁSTÍ DODÁVKY INTERIÉRU	

NÁHLEDOVÝ/PC MONITOR 24", PREZENTAČNÍ AV CENTRÁLA 8/4, KOMBINOVANÝ PŘEVODNÍK VGA+A, DP A HDMI NA TP, PŘÍPOJNÉ MÍSTO PRO PREZENTACI V KATEDŘE, OVLÁDACÍ PANEL DOTYKOVÝ MINIMÁLNĚ 7", VÝKONOVÝ ZESILOVAČ 100V, BEZDRÁTOVÝ MIKROFON KLOPOVÝ - SADA PŘIJÍMAČE A VYSÍLAČE, BEZDRÁTOVÝ MIKROFON RUČNÍ - SADA PŘIJÍMAČE A VYSÍLAČE, SAMOSTATNÝ NÁHLAVNÍ MIKROFON K SADĚ, AV RACK V KATEDŘE - INSTALAČNÍ VYBAVENÍ PRO VESTAVBU AV TECHNIKY

ROZMĚRY		
CELKOVÝ ROZMĚR PRVKU	3415 x 325 x 2700	mm
	VÝSLEDNÁ DÉKLA PRVKU DLE KONSTRUKCE V JEDNOTLIVÝCH PATRECH	
	VIZ SHCÉMA	

POZNÁMKY K SESTAVĚ:

VČETNĚ KOVÁNÍ, KOTVENÍ, SPOJOVACÍCH PRVKŮ, KABELOVÝCH PRŮCHODEK.
CELÁ SESTAVA S VYSOKÝMI NÁROKY A ESTETICKOU A KONSTRUKČNÍ KVALITU.
VÝBĚR BAREV A MATERIÁLŮ DLE VZORNÍKU DODAVATELE BUDE ODSOUHLASEN ARCHITEKTEM.

číslo dok.:	Název:	Strana
502	VÝPIS TRUHLÁŘSKÝCH PRVKŮ	26
POZN.:	NEDÍLNOU SOUČÁSTÍ TOHOTO LISTU JE VÝPIS POZNÁMEK UVEDENÝCH NA PRVNÍ STRÁNCE VÝPISU	

OZNAČ.	GRAFICKÉ SCHÉMA / REFERENČNÍ OBRÁZEK
T - 126	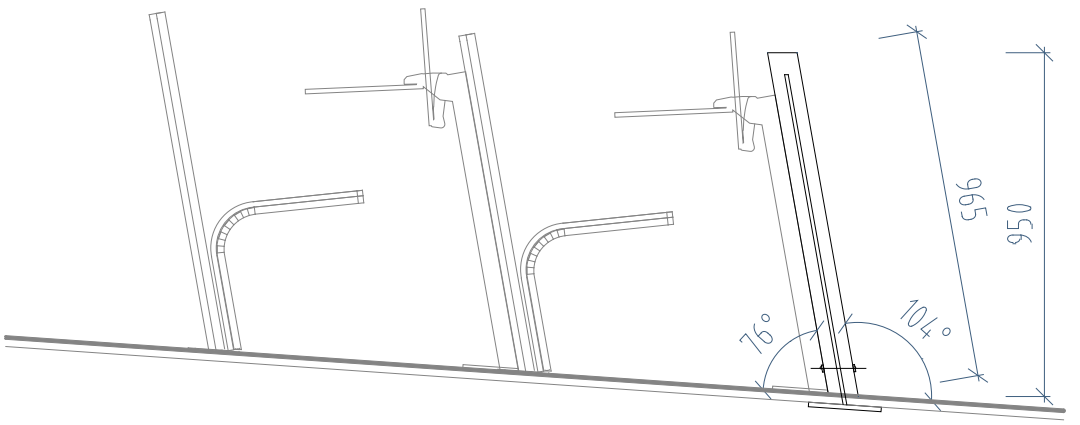 GRAFICKÉ SCHÉMA VIZ SAMOSTATNÁ PŘÍLOHA

ÚDAJE O VÝROBKU

POPIS		POČET	
KRYCÍ DESKA PŘED PRVNÍ ŘADU SEDADEL		1.PP	0
ZAKRYTÍ PRVNÍ ŘADY SEZENÍ V AULE, DESKA VE SKLONU A MATERIÁLU SHODNÉM SE SEDADLY A STOLKY (VIZ N123) - BŘEZOVÁ PŘEKLIŽKA S DUBOVOU DÝHOU, DÝHOVÁNÍ V HORIZONTÁLNÍM SMĚRU		1. NP	1
		2. NP	0
		3. NP	0
		4. NP	0
KRUHOVÁ OBRUČ JE OSAZENA	DO PODLAHY	5. NP	0
		6. NP	0
UMÍSTĚNÍ:	OVÁLNÁ POSLUCHÁRNA	**CELKEM**	**1**
ČÍSLO MÍSTNOSTI:	C 122	**(MJ)**	**KS**

MATERIÁL		
MATERIÁL	BŘEZOVÁ PŘEKLIŽKA, SPECIFIKACE MATERIÁLU VIZ PRVEK N-123	VIZ TECH. LIST 04_01
	OCELOVÁ NOSNÁ PODKONSTRUKCE	
POVRCHOVÁ ÚPRAVA	VIDITELNÉ HRANY ODÝHOVANÉ DUBOVOU DÝHOU, DÝHOVÁNÍ V HORIZONTÁLNÍM SMĚRU, TRANSPARENTNÍ LAK	
	SOKL NEREZOVÝ	VIZ TECH. LIST 06_05

ROZMĚRY		
DÉLKA	5540	mm
	950	mm

POZNÁMKY K SESTAVĚ:

VČETNĚ KOVÁNÍ, KOTVENÍ, SPOJOVACÍCH PRVKŮ
VŠECHNY VÝROBNÍ POSTUPY DLE KLASICKÝCH TRUHLÁŘSKÝCH STANDARDŮ - NUTNÁ KONZULTACE DETAILŮ S PROJEKTANTEM.
CELÁ SESTAVA S VYSOKÝMI NÁROKY A ESTETICKOU A KONSTRUKČNÍ KVALITOU. VÝBĚR BAREV A MATERIÁLŮ DLE VZORNÍKU DODAVATELE BUDE ODSOUHLASEN ARCHITEKTEM.

číslo dok.:	Název:	Strana
502	VÝPIS TRUHLÁŘSKÝCH PRVKŮ	27
POZN.:	NEDÍLNOU SOUČÁSTÍ TOHOTO LISTU JE VÝPIS POZNÁMEK UVEDENÝCH NA PRVNÍ STRÁNCE VÝPISU	

OZNAČ.	GRAFICKÉ SCHÉMA / REFERENČNÍ OBRÁZEK
T - 127	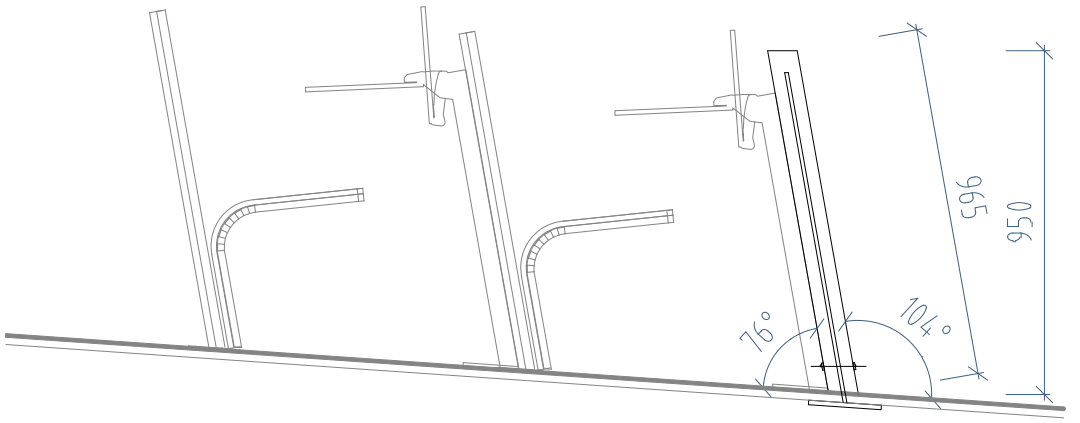 GRAFICKÉ SCHÉMA VIZ SAMOSTATNÁ PŘÍLOHA

ÚDAJE O VÝROBKU

POPIS		POČET	
KRYCÍ DESKA PŘED PRVNÍ ŘADU SEDADEL		1.PP	0
ZAKRYTÍ PRVNÍ ŘADY SEZENÍ V AULE, DESKA VE SKLONU A MATERIÁLU SHODNÉM SE SEDADLY A STOLKY (VIZ N123) - BŘEZOVÁ PŘEKLIŽKA S DUBOVOU DÝHOU, DÝHOVÁNÍ V HORIZONTÁLNÍM SMĚRU		1. NP	1
		2. NP	0
		3. NP	0
		4. NP	0
KRUHOVÁ OBRUČ JE OSAZENA	DO PODLAHY	5. NP	0
		6. NP	0
UMÍSTĚNÍ:	OVÁLNÁ POSLUCHÁRNA	**CELKEM**	**1**
ČÍSLO MÍSTNOSTI:	C 123	**(MJ)**	**KS**

MATERIÁL		
MATERIÁL	BŘEZOVÁ PŘEKLIŽKA, SPECIFIKACE MATERIÁLU VIZ PRVEK N-123	VIZ TECH. LIST 04_01
	OCELOVÁ NOSNÁ PODKONSTRUKCE	
POVRCHOVÁ ÚPRAVA	VIDITELNÉ HRANY ODÝHOVANÉ DUBOVOU DÝHOU, DÝHOVÁNÍ V HORIZONTÁLNÍM SMĚRU, TRANSPARENTNÍ LAK	
	SOKL NEREZOVÝ	VIZ TECH. LIST 06_05

ROZMĚRY		
DÉLKA	6660	mm
	950	mm

POZNÁMKY K SESTAVĚ:

VČETNĚ KOVÁNÍ, KOTVENÍ, SPOJOVACÍCH PRVKŮ
VŠECHNY VÝROBNÍ POSTUPY DLE KLASICKÝCH TRUHLÁŘSKÝCH STANDARDŮ - NUTNÁ KONZULTACE DETAILŮ S PROJEKTANTEM.
CELÁ SESTAVA S VYSOKÝMI NÁROKY A ESTETICKOU A KONSTRUKČNÍ KVALITOU. VÝBĚR BAREV A MATERIÁLŮ DLE VZORNÍKU DODAVATELE BUDE ODSOUHLASEN ARCHITEKTEM.

číslo dok.:	Název:	Strana
502	**VÝPIS TRUHLÁŘSKÝCH PRVKŮ**	**35**

POZN.: NEDÍLNOU SOUČÁSTÍ TOHOTO LISTU JE VÝPIS POZNÁMEK UVEDENÝCH NA PRVNÍ STRÁNCE VÝPISU

OZNAČ. **GRAFICKÉ SCHÉMA / REFERENČNÍ OBRÁZEK**

T - 135

PŮDORYS

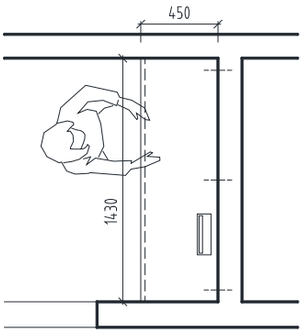

ŘEZ 1-1

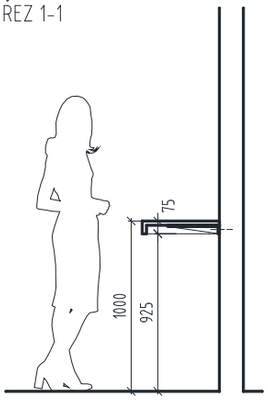

PRŮCHODKA

RAL 7044

ÚDAJE O VÝROBKU

POPIS		POČET	
STŮL V NAMLOUVACÍ KABINĚ		1. PP	0
STOLNÍ DESKA SE ZABUDOVANOU ZÁSUVKOVOU LIŠTOU, VČETNĚ VNITŘNÍHO KOVÁNÍ, KOTVÍCÍHO A SPOJOVACÍHO MATERIÁLU, PŘÍPADNÉ PRŮCHODKY PRO PROSTUP KABELÁŽE ČI PROSTOR PRO ULOŽENÍ TECHNOLOGIÍ NUTNO KOORDINOVAT S DODÁVKOU AV TECHNIKY		1. NP	1
		2. NP	0
		3. NP	0
		4. NP	0
		5. NP	0
KOTVENÍ:	DO NOSNÉ KONSTRUKCE PŘÍČKY	6. NP	0
UMÍSTĚNÍ:	STÁVAJÍCÍ BUDOVA ŠKOLY - C – 1.NP	**CELKEM**	**1**
ČÍSLO MÍSTNOSTI:	C 104 C	**(MJ)**	**KS**

MATERIÁL

PRACOVNÍ DESKA:		
MATERIÁL:	DESKY LTD, HRANY V UNIBARVĚ: ABS PLAST 2 mm V BARVĚ SHODNÉ S DESKOU	VIZ TECH. LIST 06_03
	OCELOVÁ PODKONSTRUKCE	
POVRCHOVÁ ÚPRAVA:	EURODEKOR, UNIBARVA	
	NEVIDITELNÉ PLOCHY: PROTITAH	
	HRANY DESEK V UNI BARVĚ: ABS PLAST 2 mm V BARVĚ SHODNÉ S DESKOU	
BARVA:	SVĚTLE ŠEDÁ – RAL 7044	

ROZMĚRY

STŮL	DÉLKA: 1430 mm , HLOUBKA: 450 mm, TLOUŠŤKA: 75 mm	
	VIZ. SCHÉMA	

POZNÁMKY K SESTAVĚ:

VČETNĚ KOTVENÍ, SPOJOVACÍCH PRVKŮ, KABELOVÝCH PRŮCHODEK. NUTNÁ KOORDINACE S POŽADAVKY AV TECHNIKY. KONZULTOVAT S PROVOZOVATELEM.
CELÁ SESTAVA S VYSOKÝMI NÁROKY A ESTETICKOU A KONSTRUKČNÍ KVALITOU. VÝBĚR BAREV DLE VZORNÍKU DODAVATELE BUDE ODSOUHLASEN ARCHITEKTEM.

číslo dok.:	Název:	Strana
502	**VÝPIS TRUHLÁŘSKÝCH PRVKŮ**	**36**

POZN.: NEDÍLNOU SOUČÁSTÍ TOHOTO LISTU JE VÝPIS POZNÁMEK UVEDENÝCH NA PRVNÍ STRÁNCE VÝPISU

OZNAČ. **GRAFICKÉ SCHÉMA / REFERENČNÍ OBRÁZEK**

T - 136

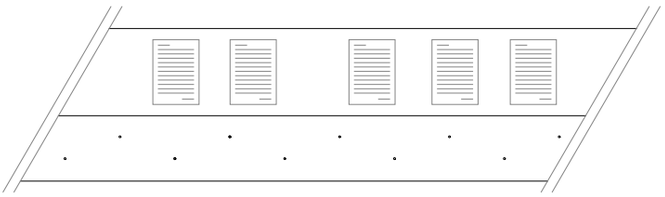

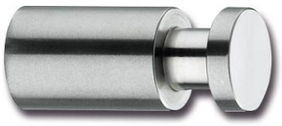

HÁČKY

REFERENČNÍ OBRÁZKY PRVKŮ, GRAFICKÉ SCHÉMA VIZ SAMOSTATNÁ PŘÍLOHA

ÚDAJE O VYROBKU

POPIS		POČET	
MAGNETICKÁ NÁSTANĚKA S DESKOU NS HÁČKY NA ODĚVY		1.PP	0
SESTAVA LAKOVANÉ MAGNETICKÉ NÁSTNĚKY A S HÁČKY NA KABÁTY. VNITŘNÍ KONSTRUKCE Z LTD, HÁČKY KOTVENY ZEZADU VČETNĚ NOSNÉ PODKONSTRUKCE, VEŠKERÉHO KOVÁNÍ, SPOJOVACÍCH A KOTVÍCÍCH PRVKŮ		1. NP	5,5
		2. NP	51,8
		3. NP	51,8
		4. NP	8,1
KOTVENÍ	DO ZDI	5. NP	8,1
		6. NP	0
	STÁVAJÍCÍ BUDOVA ŠKOLY - B, C - 1.-6.NP		
UMÍSTĚNÍ:	SEMINÁRNÍ MÍSTNOSTI	**CELKEM**	**125,3**
ČÍSLO MÍSTNOSTI:	VIZ VÝKRES	**(MJ)**	**bm**

MATERIÁL		
MATERIÁL:	DESKY LTD, HRANY V UNIBARVĚ: ABS PLAST 2 mm V BARVĚ SHODNÉ S DESKOU	VIZ TECH. LIST 06_03
	TABULE - MAGNETICKÝ KOV NA LTD	
POVRCHOVÁ ÚPRAVA:	VIDITELNÉ PLOCHY: VRSTVA LTD 0,8 mm	
	NEVIDITELNÉ PLOCHY: PROTITAH	
	HRANY DESEK V UNI BARVĚ: ABS PLAST 2 mm V BARVĚ SHODNÉ S DESKOU	
	TABULE - PRÁŠKOVANÁ BARVA	
BARVA:	VIDITELNÉ PLOCHY - RAL 9010 - BÍLÁ	
	MAGNETICKÁ TABULE - RAL 9010 - BÍLÁ	

ROZMĚRY		
VÝŠKA TABULE	400	mm
VÝŠKA DESKY S HÁČKY	300	mm

POZNÁMKY K SESTAVĚ:

VČETNĚ KOVÁNÍ, KOTVENÍ, SPOJOVACÍCH PRVKŮ.
SKRYTÉ KOTVENÍ OBKLADU KONZULTOVAT S ARCHITEKTEM.
CELÁ SESTAVA S VYSOKÝMI NÁROKY A ESTETICKOU A KONSTRUKČNÍ KVALITU.
VÝBĚR BAREV A MATERIÁLŮ DLE VZORNÍKU DODAVATELE BUDE ODSOUHLASEN ARCHITEKTEM.

502 - VÝPIS TRUHLÁŘSKÝCH VÝROBKŮ

PŘÍLOHA: T101 - KRUHOVÉ SEZENÍ VNITŘNÍ

M 1:50

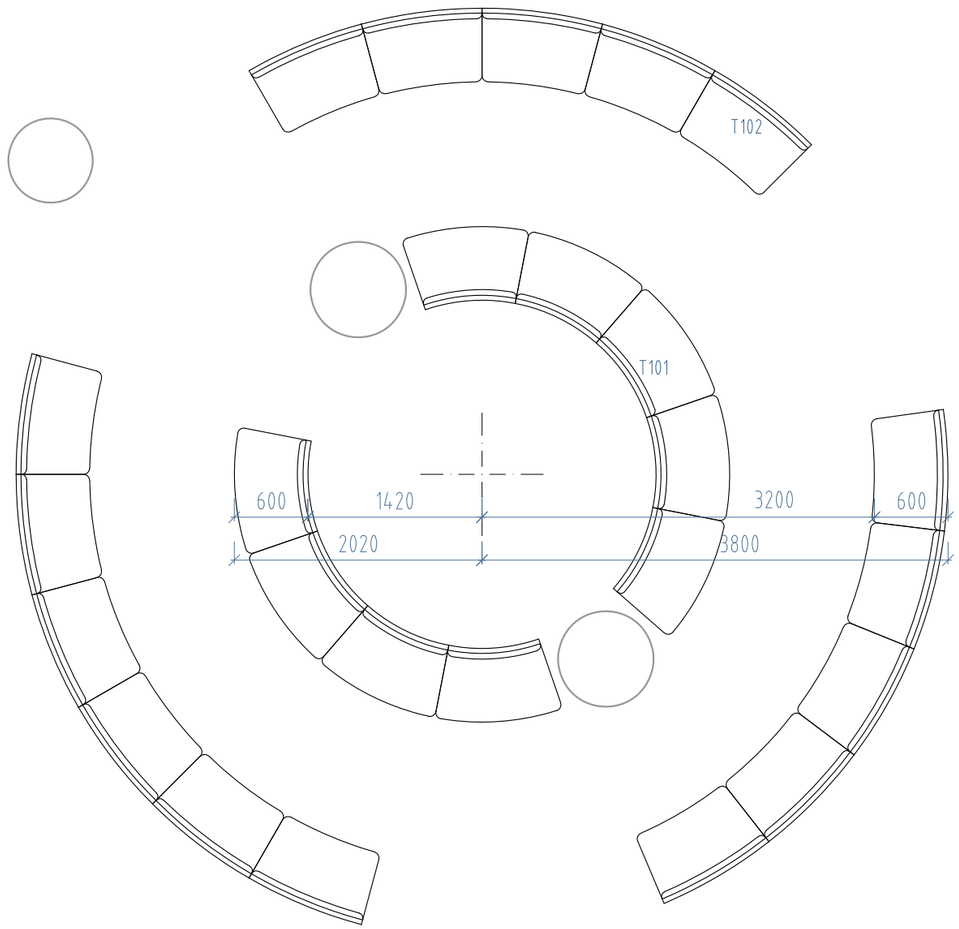

M 1:25

PŮDORYS

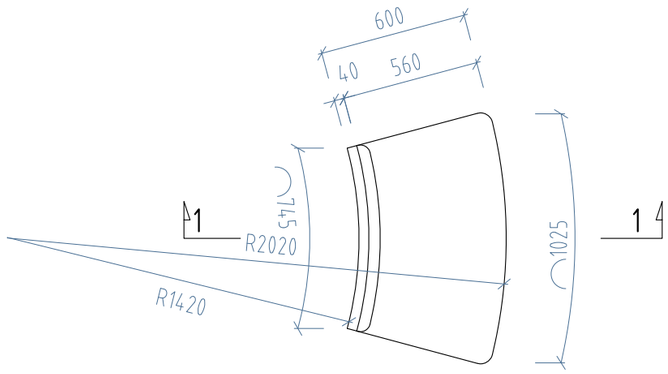

POHLED

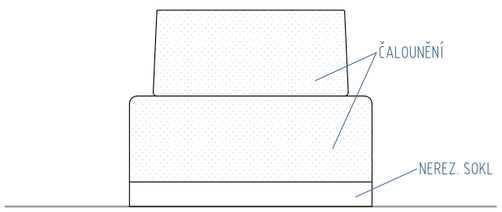

ŘEZ 1-1

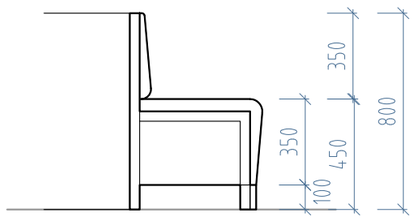

502 - VÝPIS TRUHLÁŘSKÝCH VÝROBKŮ

PŘÍLOHA: T102 - KRUHOVÉ SEZENÍ VNĚJŠÍ

M 1:50

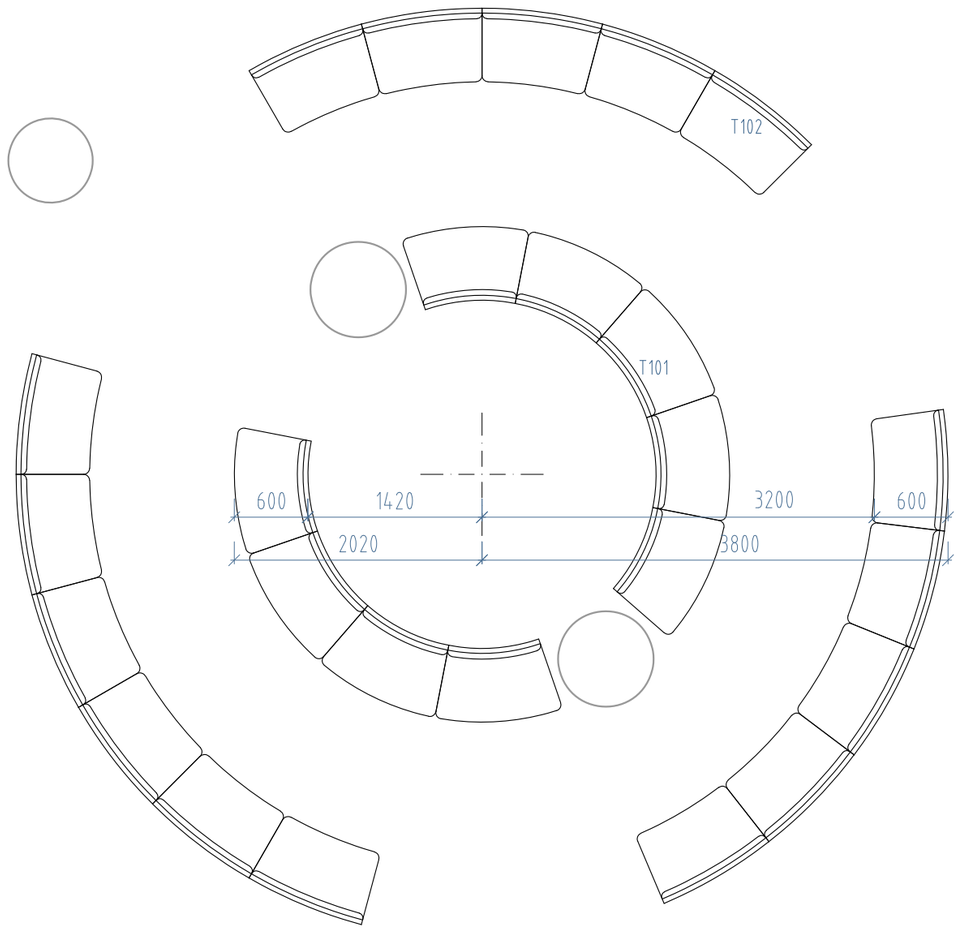

M 1:25

PŮDORYS

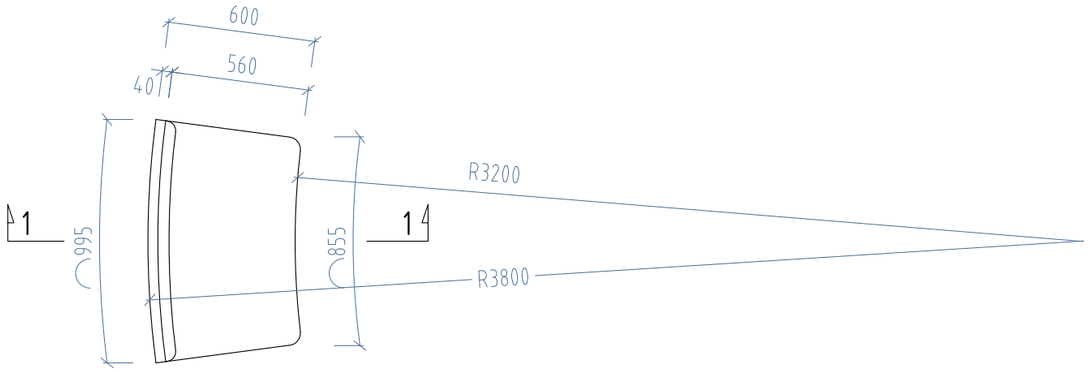

POHLED

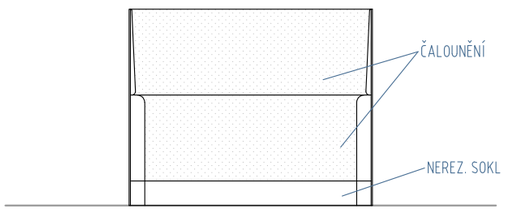

ŘEZ 1-1

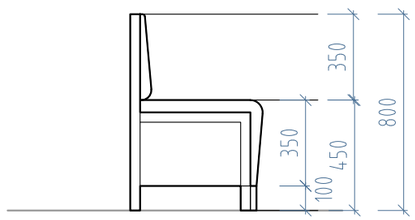

502 - VÝPIS TRUHLÁŘSKÝCH VÝROBKŮ

PŘÍLOHA: T103 - SEZENÍ V NICE

M 1:25

PŮDORYS

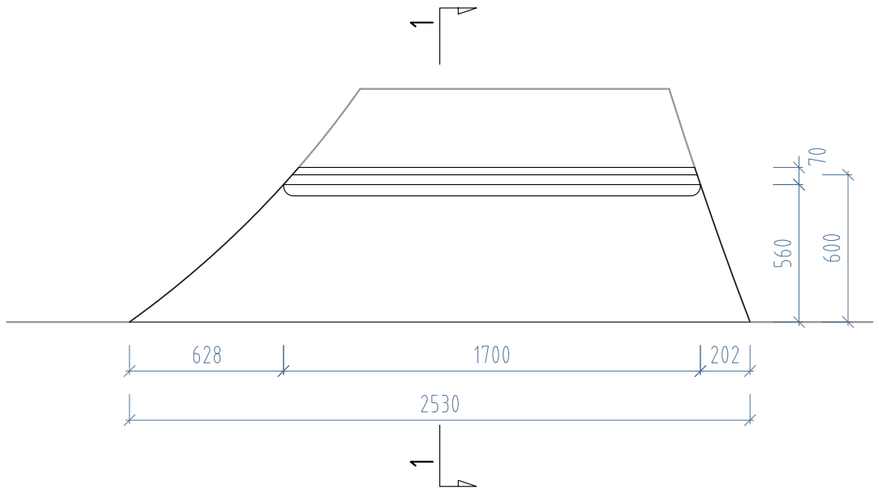

POHLED

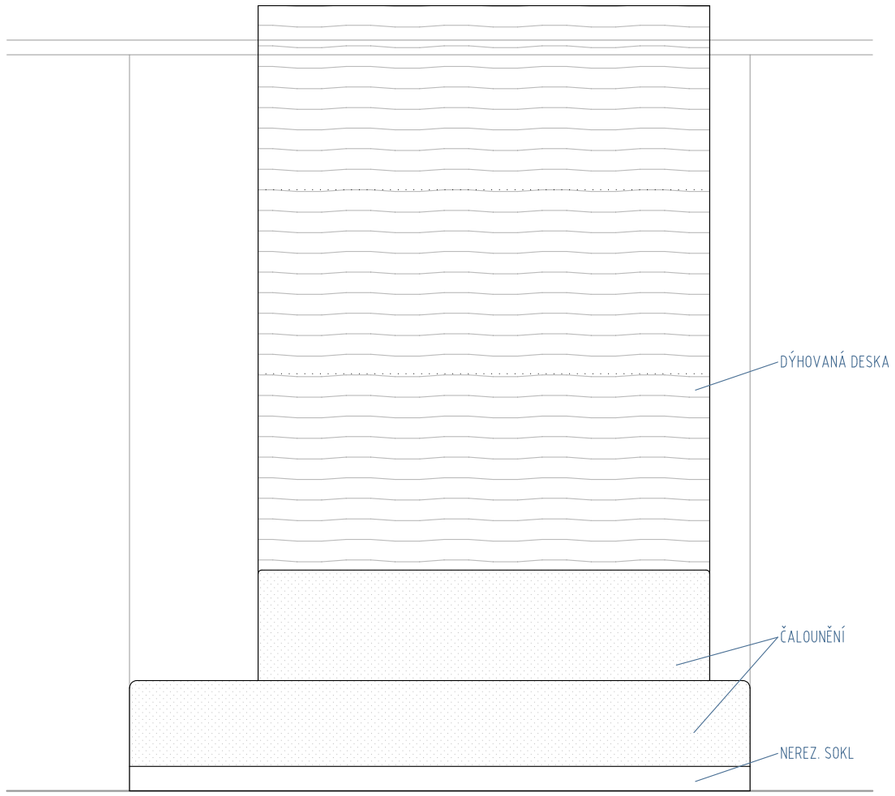

ŘEZ 1-1

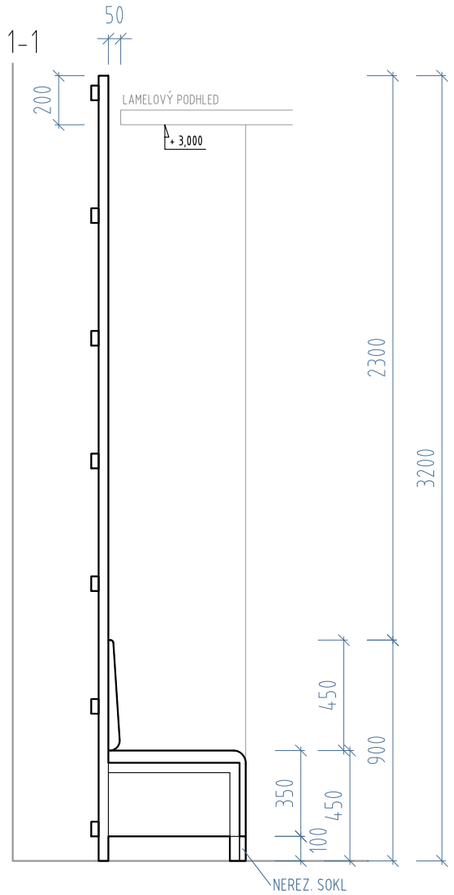

502 - VÝPIS TRUHLÁŘSKÝCH VÝROBKŮ

PŘÍLOHA: T104 - SEZENÍ V NICE

M 1:25

PŮDORYS

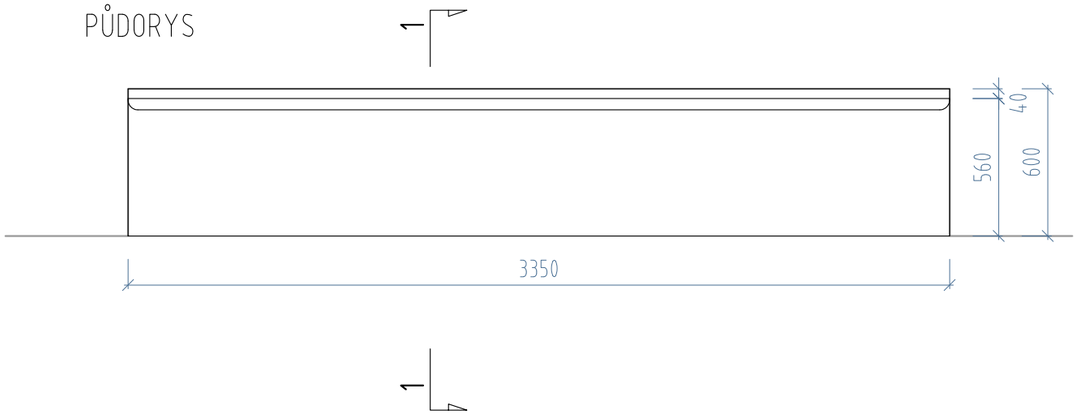

POHLED

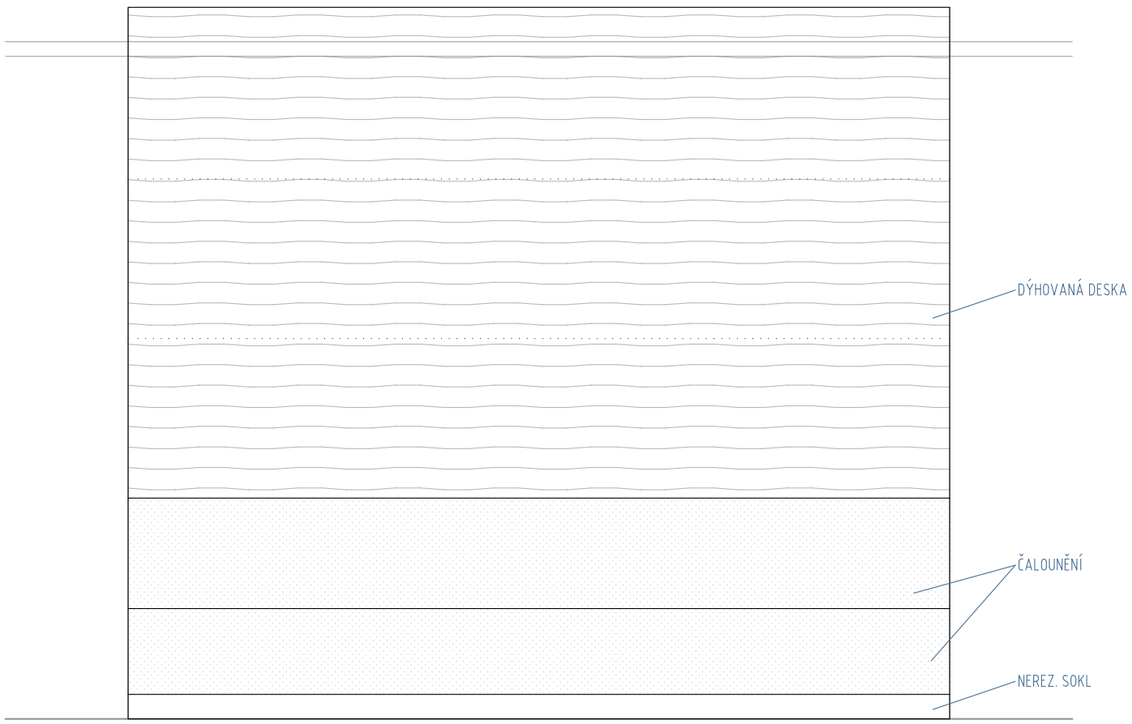

ŘEZ 1-1

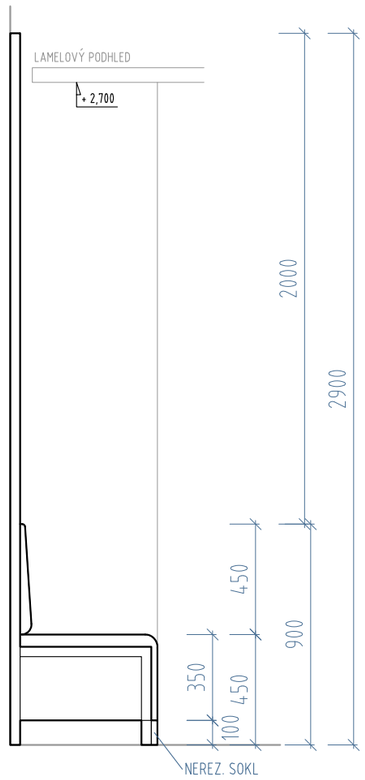

502 - VÝPIS TRUHLÁŘSKÝCH VÝROBKŮ

PŘÍLOHA: T105 - SEZENÍ V NICE

M 1:25

PŮDORYS

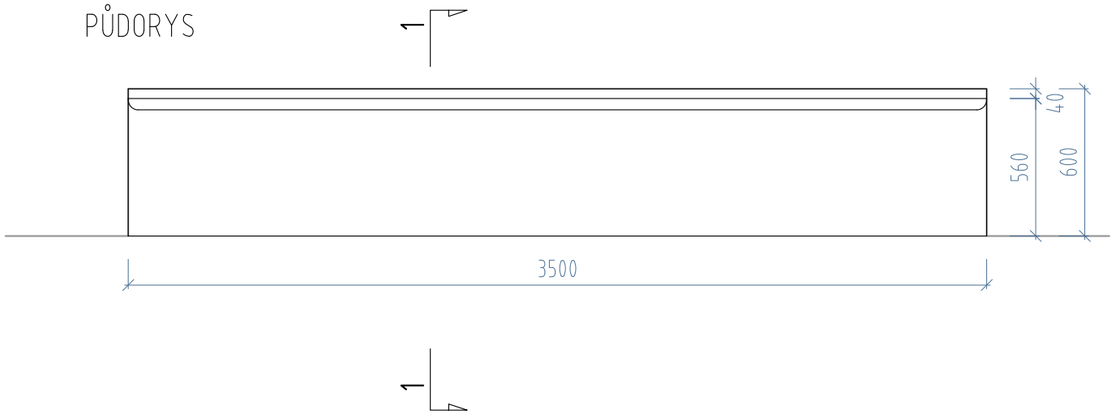

POHLED

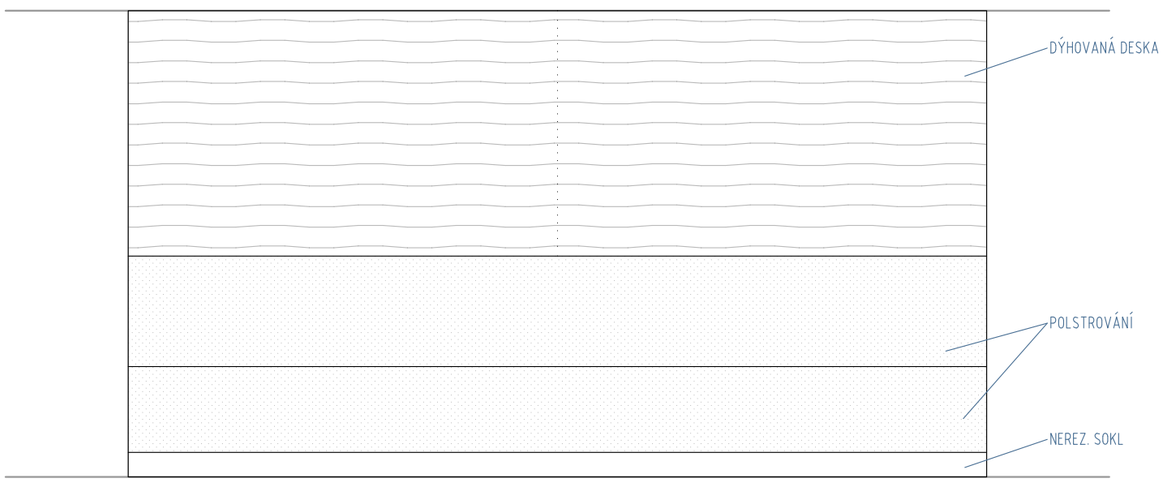

ŘEZ 1-1

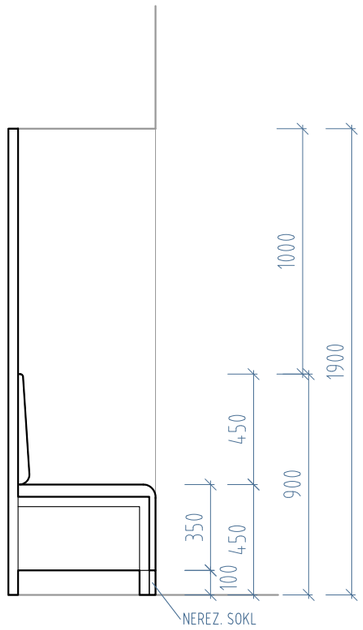

502 - VÝPIS TRUHLÁŘSKÝCH VÝROBKŮ

PŘÍLOHA: T106 - SKŘÍŇOVÁ STĚNA DO KRUHU

M 1:50

M 1:25

PŮDORYS

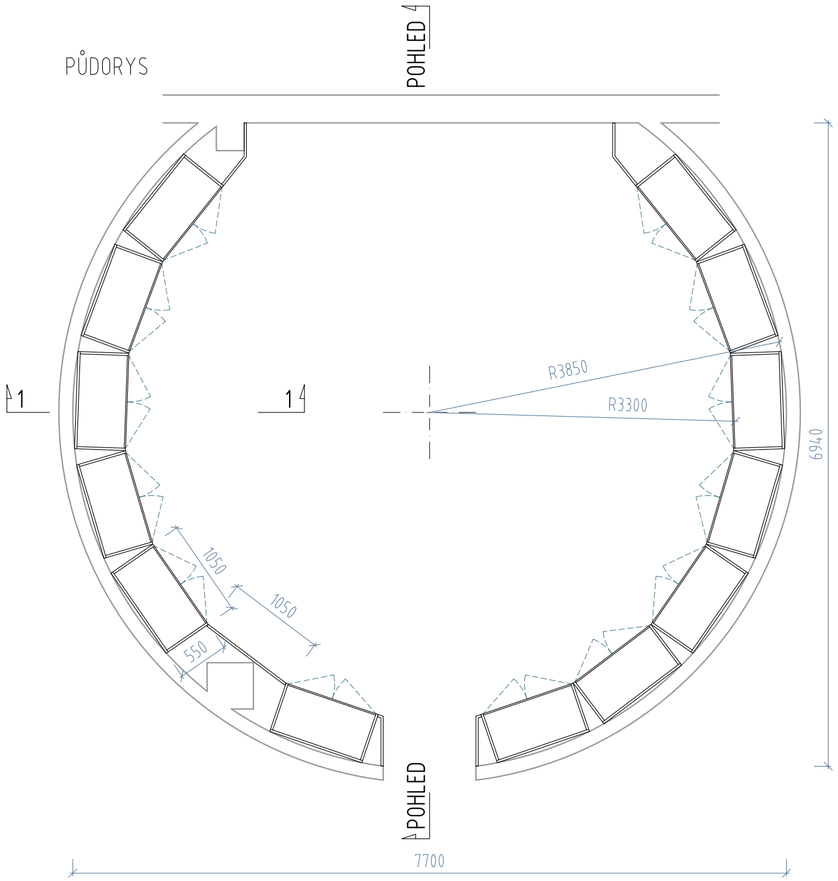

ŘEZ 1-1

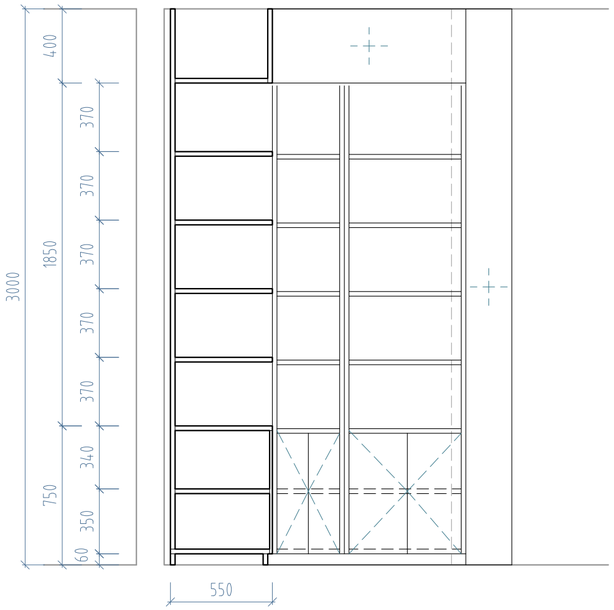

POHLED

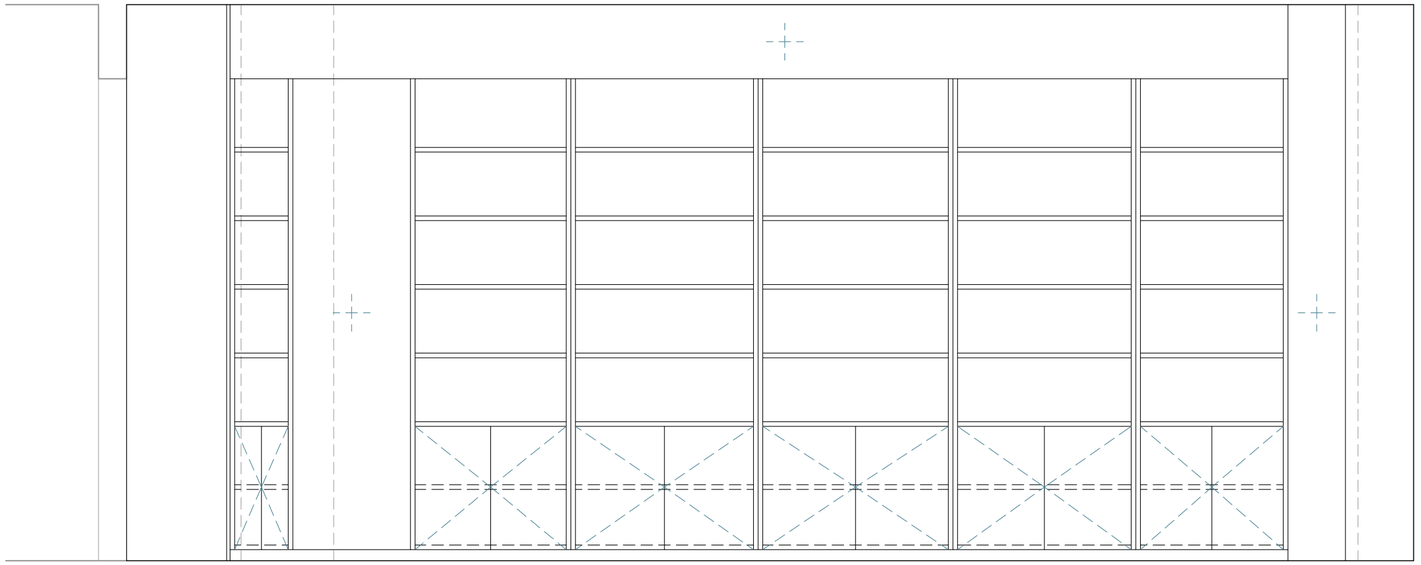

502 - VÝPIS TRUHLÁŘSKÝCH VÝROBKŮ

PŘÍLOHA: T107 - ZÁZEMÍ CATERINGU

M 1:25

PŮDORYS

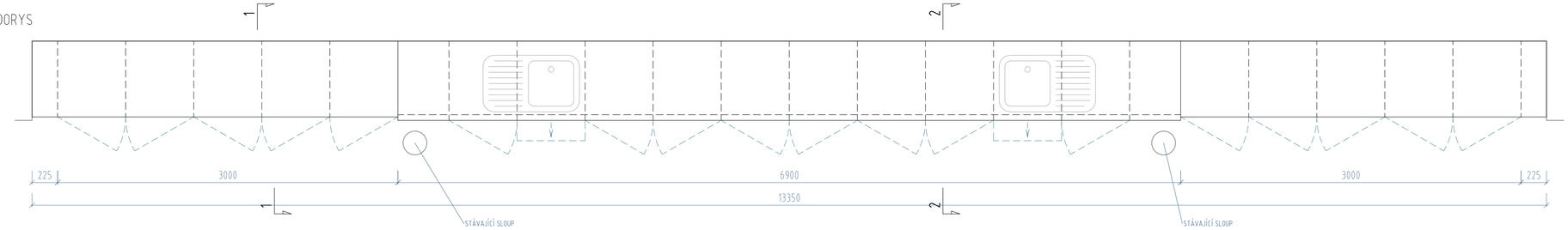

POHLED

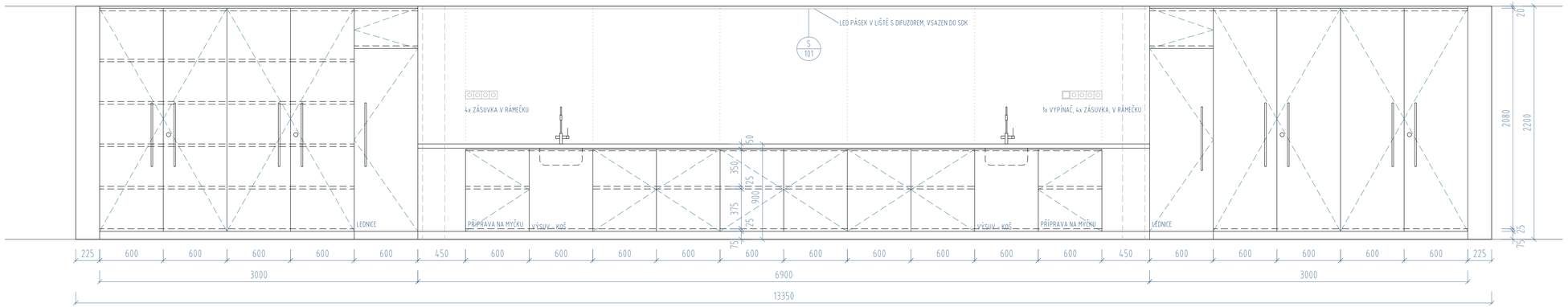

ŘEZ 1-1

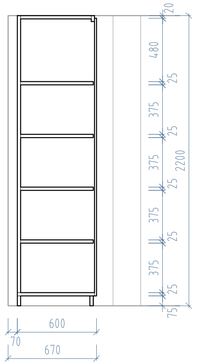

ŘEZ 2-2

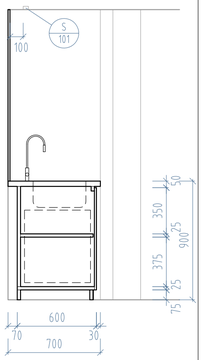

502 - VÝPIS TRUHLÁŘSKÝCH VÝROBKŮ

PŘÍLOHA: T108 - KATEDRA V AULE C117

M 1:25

PŮDORYS

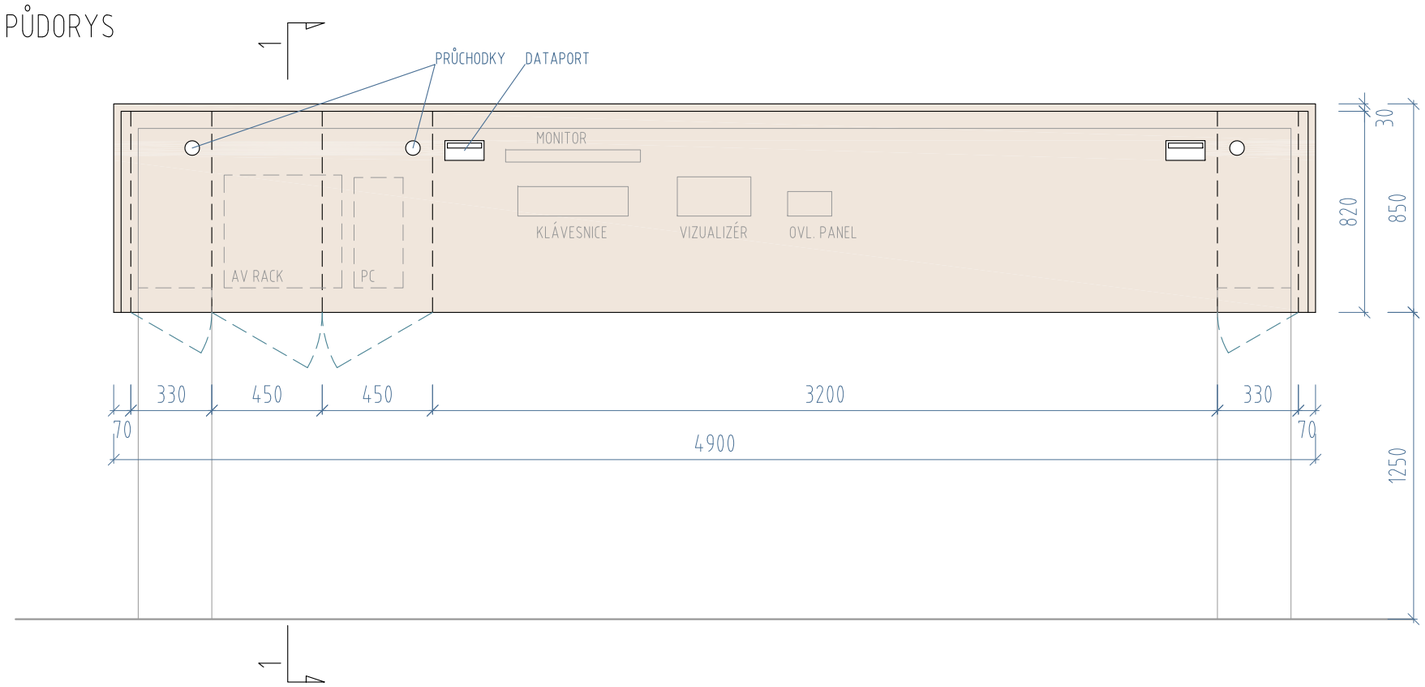

DUBOVÁ DÝHA

POHLED

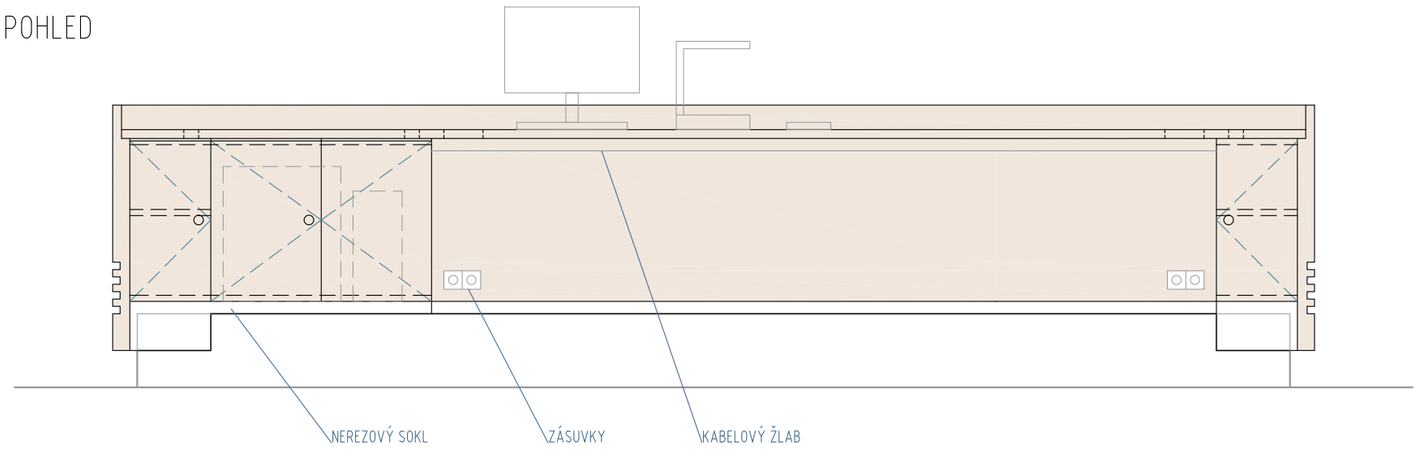

ŘEZ 1-1

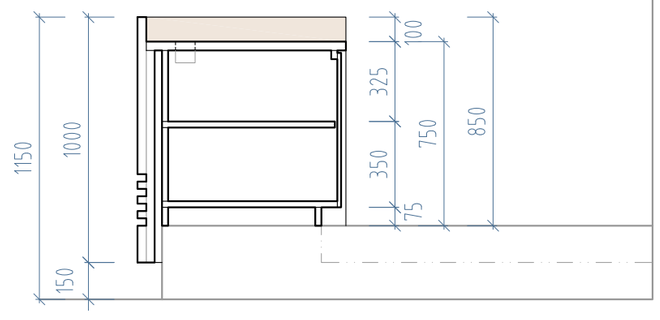

502 - VÝPIS TRUHLÁŘSKÝCH VÝROBKŮ

PŘÍLOHA: T109 - KATEDRA V NOVÉ POSLUCHÁRNĚ

M 1:25

PŮDORYS

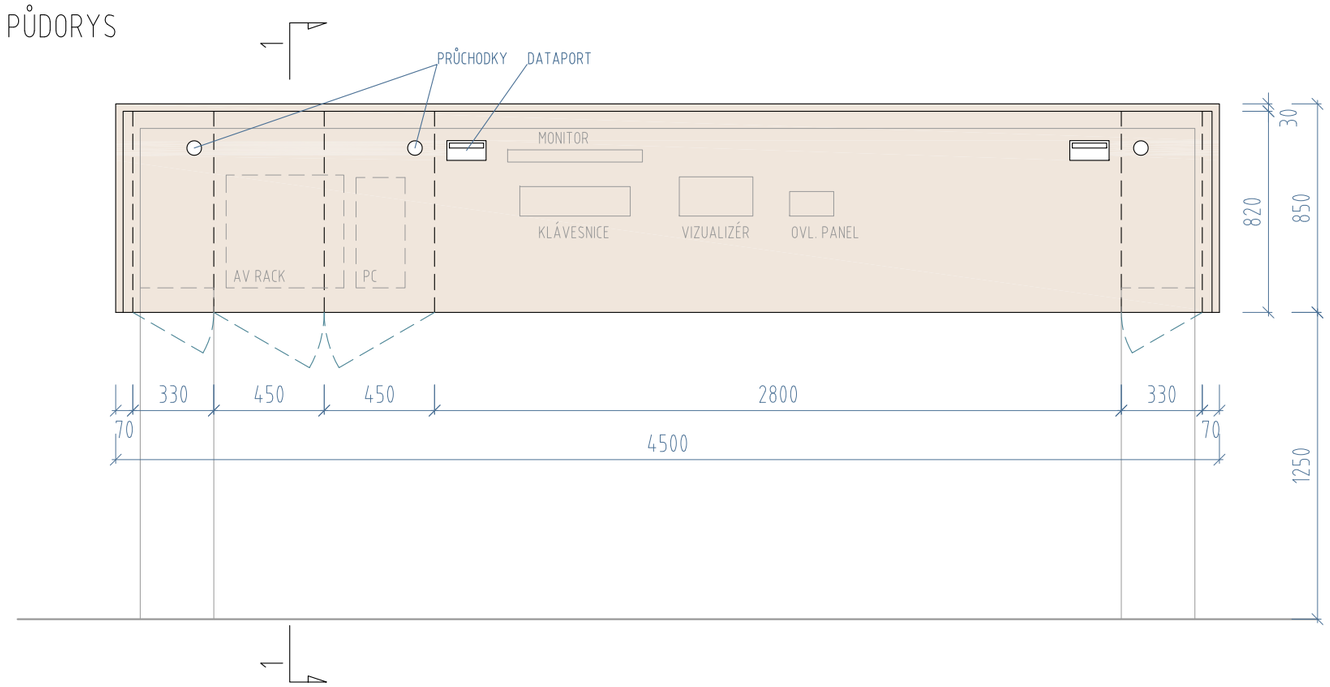

POHLED

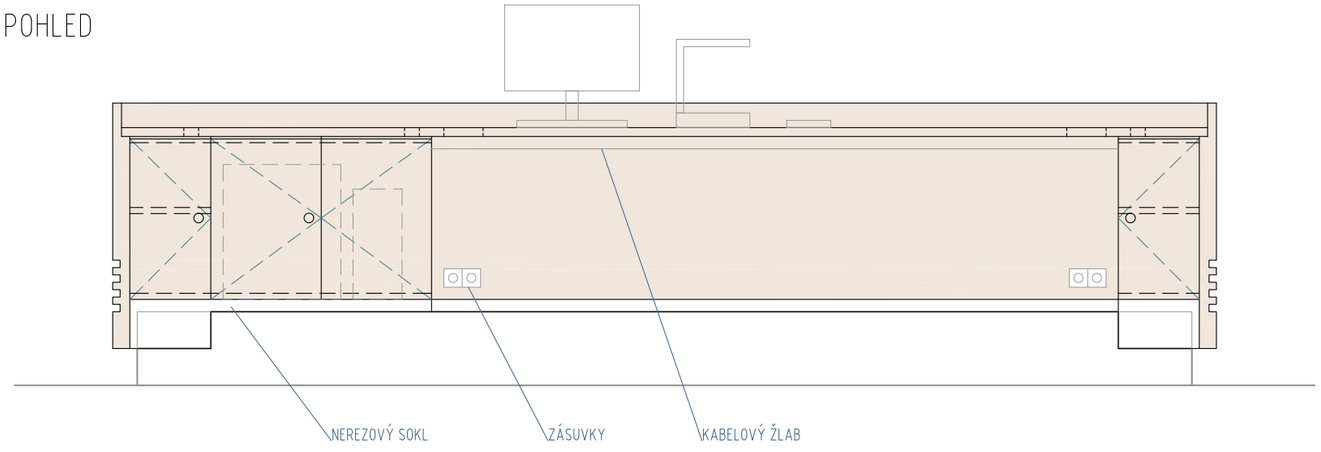

ŘEZ 1-1

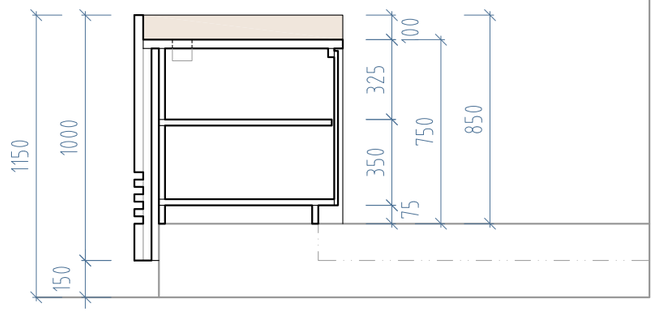

502 - VÝPIS TRUHLÁŘSKÝCH VÝROBKŮ

PŘÍLOHA: T110 - KATEDRA V OVÁLNÉ POSLUCHÁRNĚ C122

M 1:25

PŮDORYS

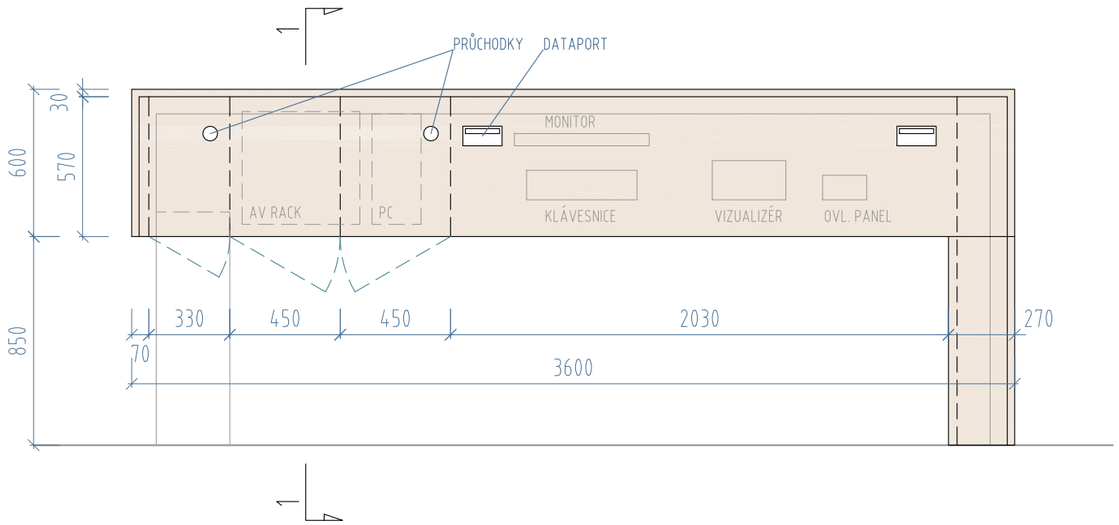

POHLED

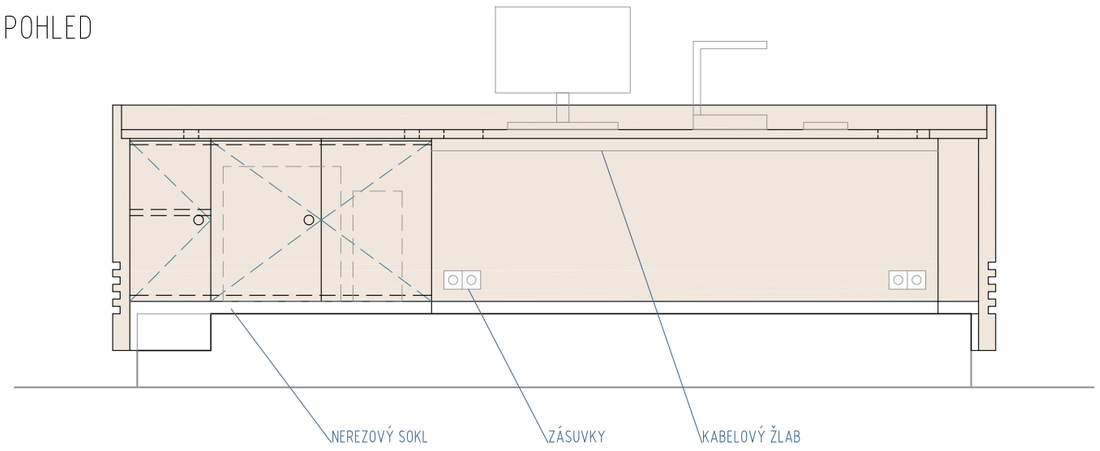

ŘEZ 1-1

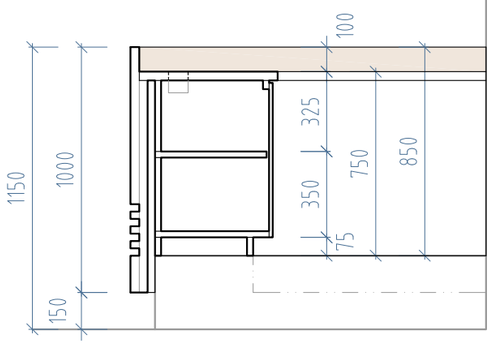

502 - VÝPIS TRUHLÁŘSKÝCH VÝROBKŮ

PŘÍLOHA: T111 - KATEDRA V OVÁLNÉ POSLUCHÁRNĚ C123

M 1:25

PŮDORYS

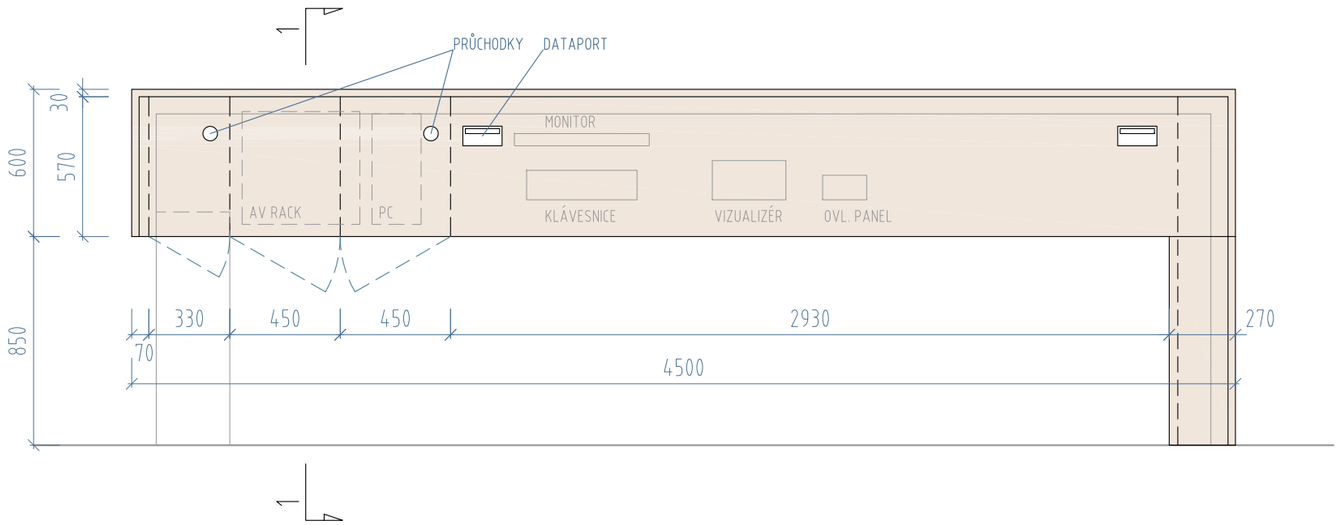

DUBOVÁ DÝHA

POHLED

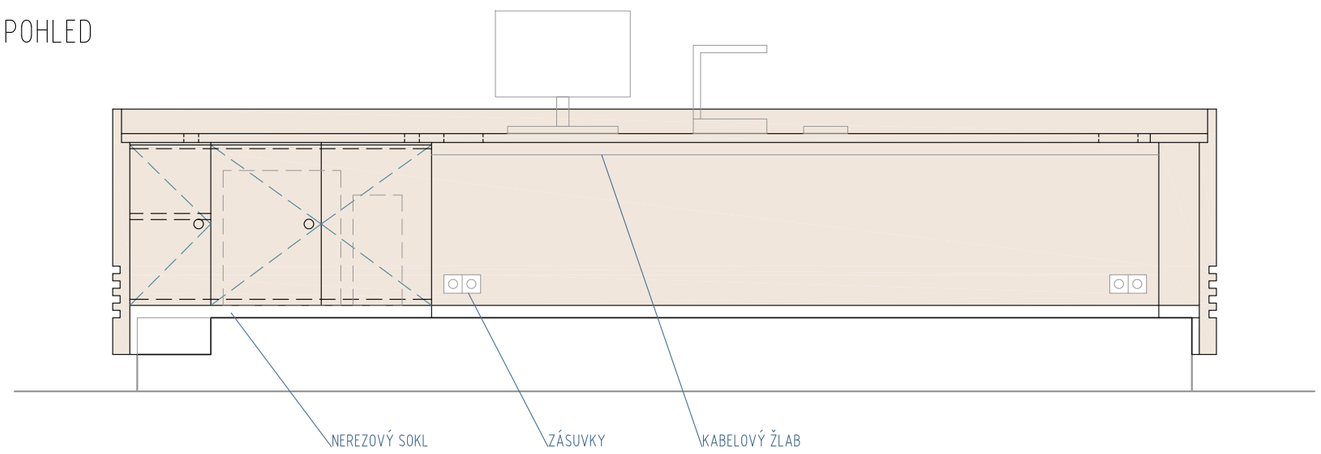

ŘEZ 1-1

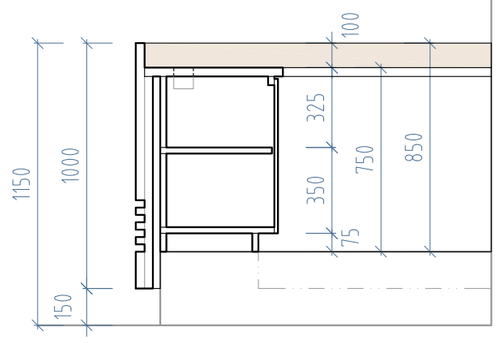

502 - VÝPIS TRUHLÁŘSKÝCH VÝROBKŮ

PŘÍLOHA: T112 - ŠATNÍ PULT

M 1:25

PŮDORYS

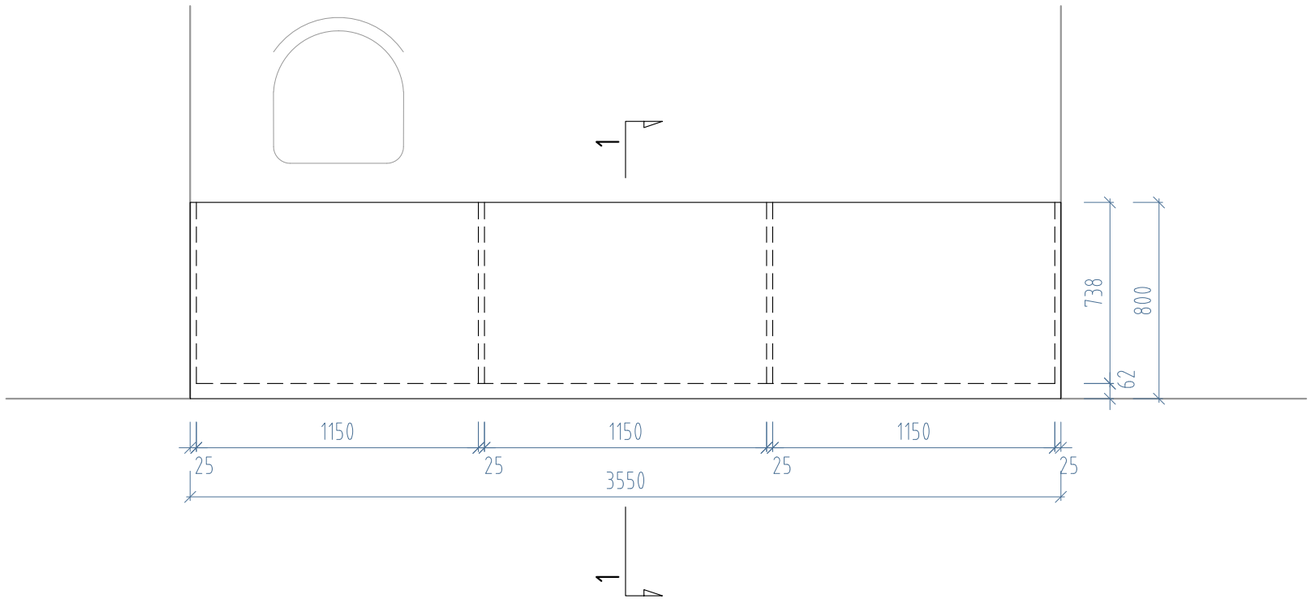

POHLED ČELNÍ

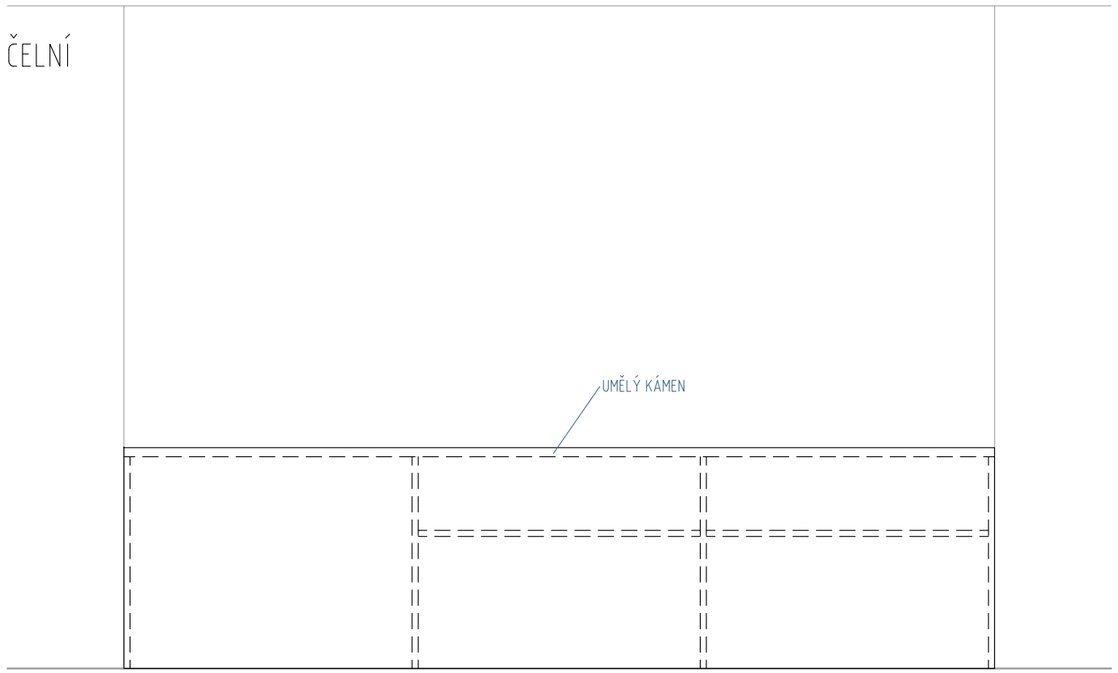

ŘEZ 1-1

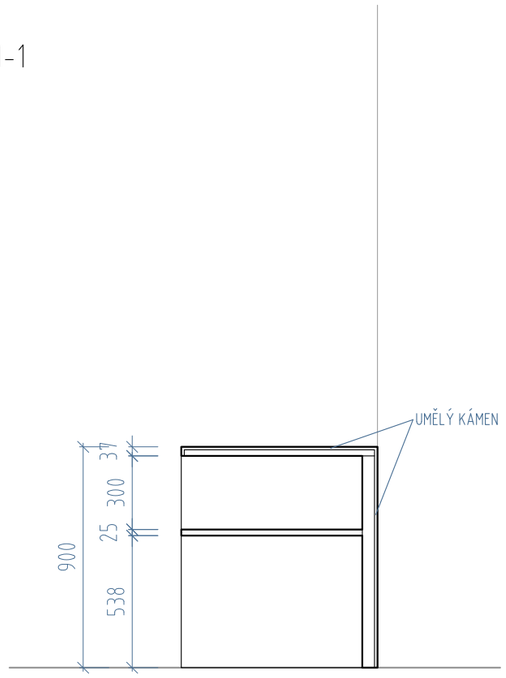

POHLED ZADNÍ

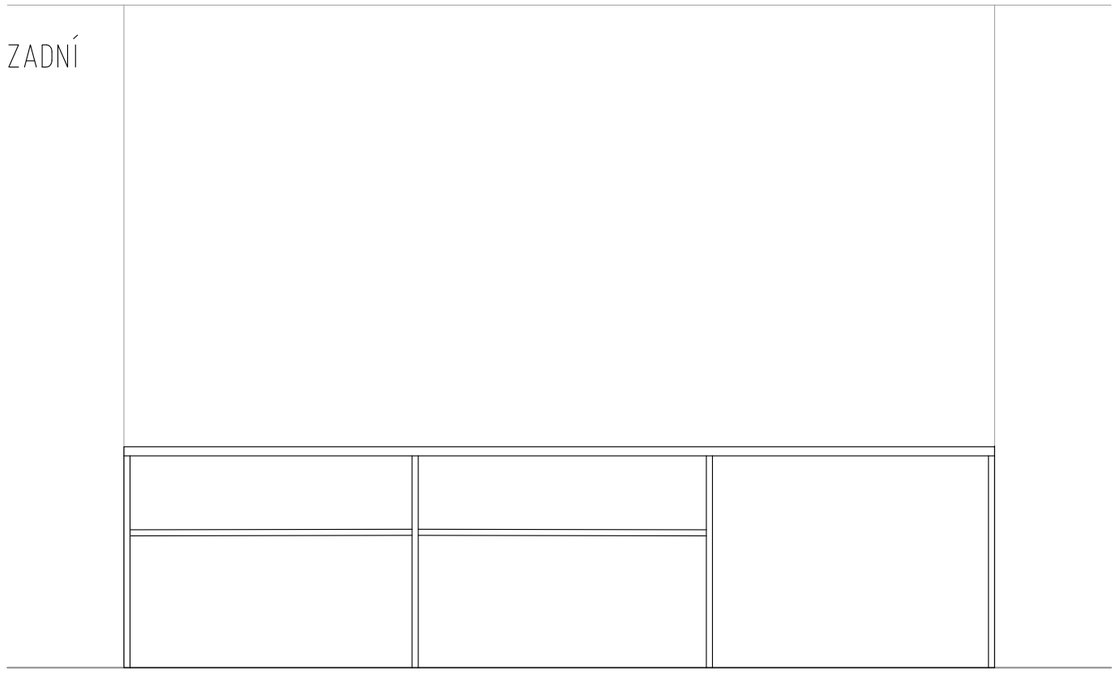

502 - VÝPIS TRUHLÁŘSKÝCH VÝROBKŮ

PŘÍLOHA: T113 - ŠATNÍ PULT

M 1:25

POHLED

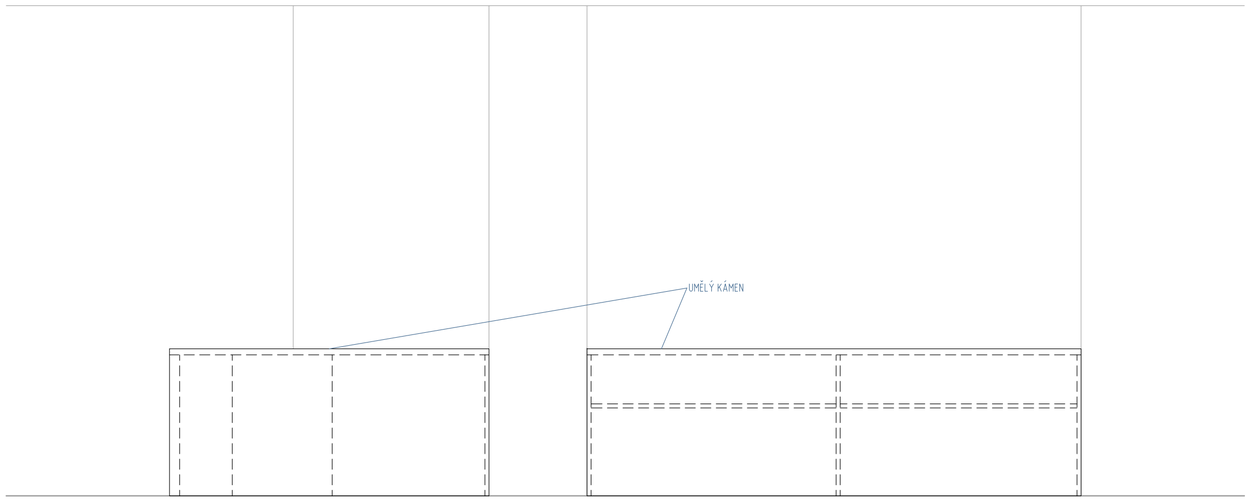

ŘEZ 1-1

PŮDORYS

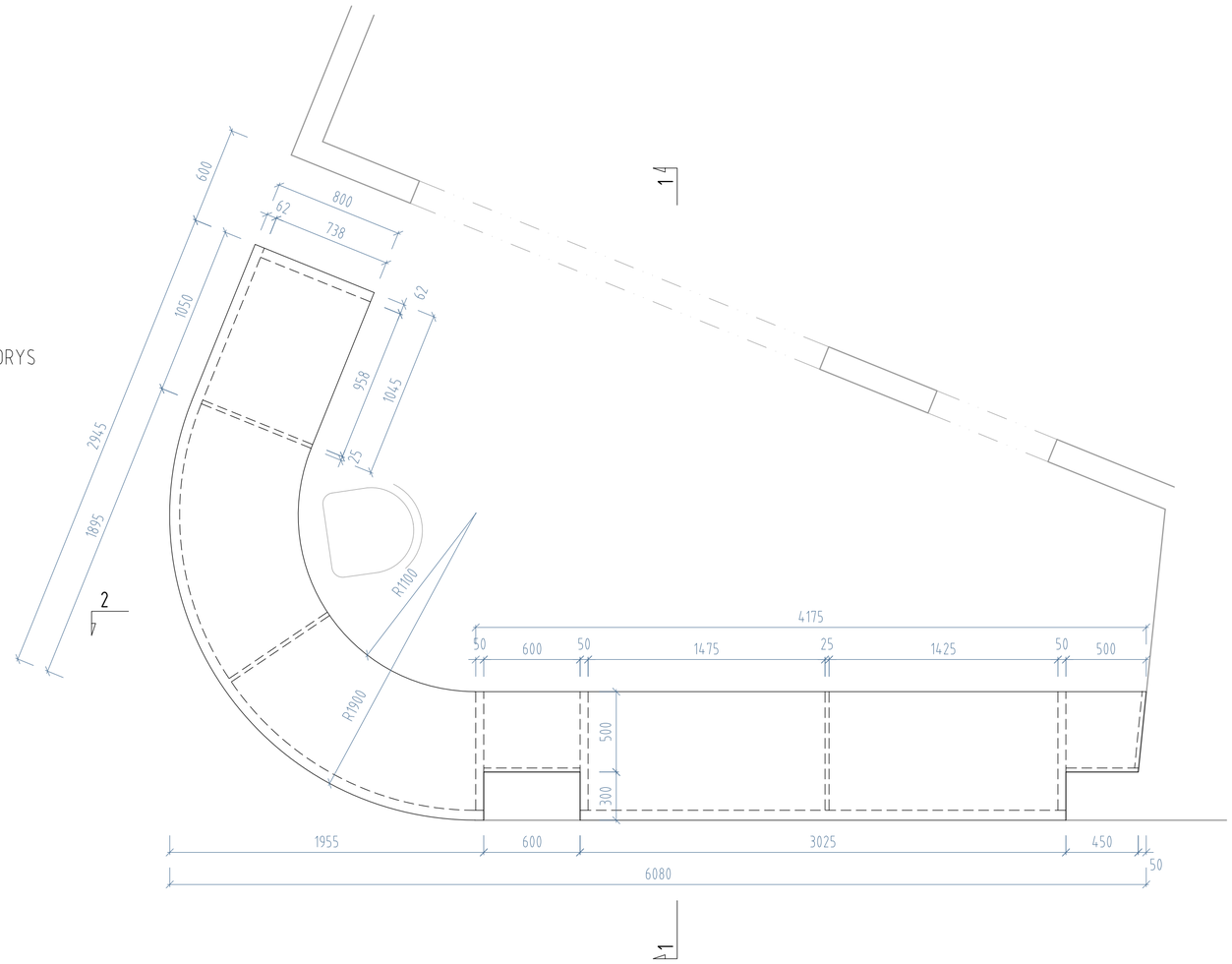

ŘEZ 2-2

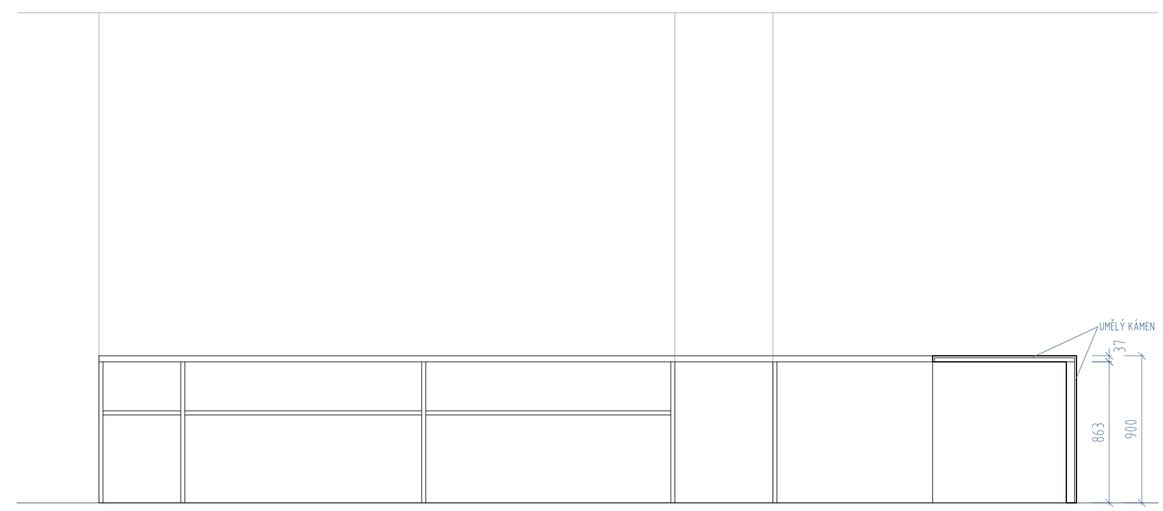

502 - VÝPIS TRUHLÁŘSKÝCH VÝROBKŮ

PŘÍLOHA: T114 - PRACOVNÍ STŮL DO FOTOKOMORY

M 1:25

PŮDORYS

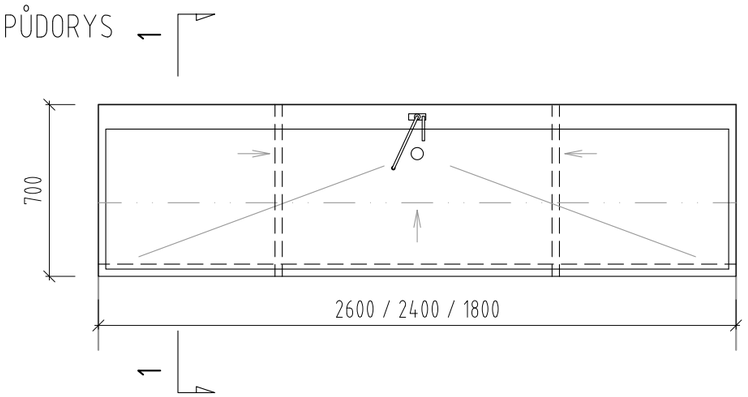

POHLED

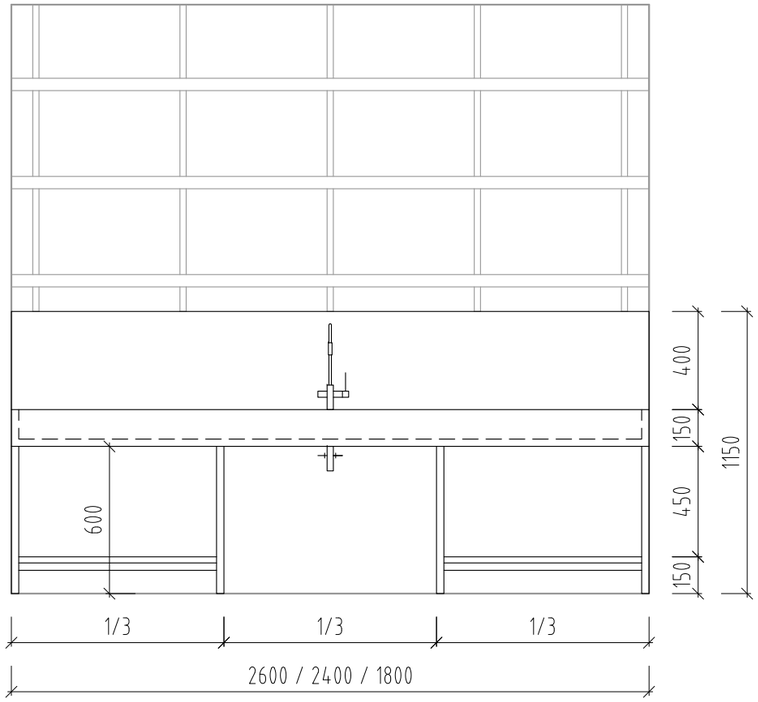

ŘEZ 1-1

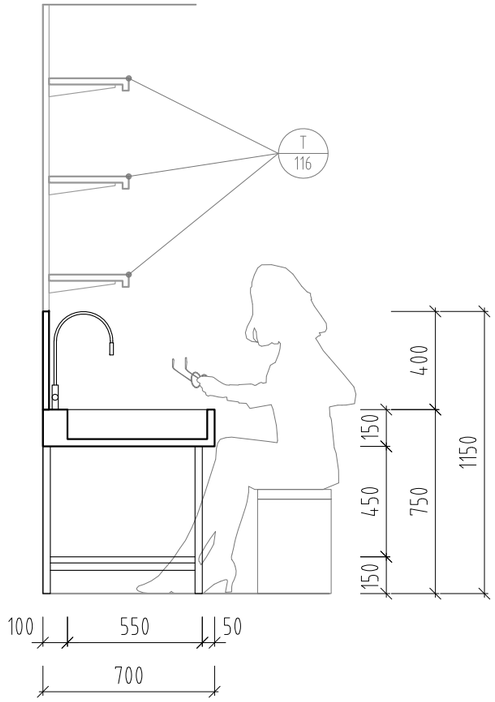

502 - VÝPIS TRUHLÁŘSKÝCH VÝROBKŮ

PŘÍLOHA: T115 - PRACOVNÍ STŮL DO FOTOKOMORY

M 1:25

PŮDORYS

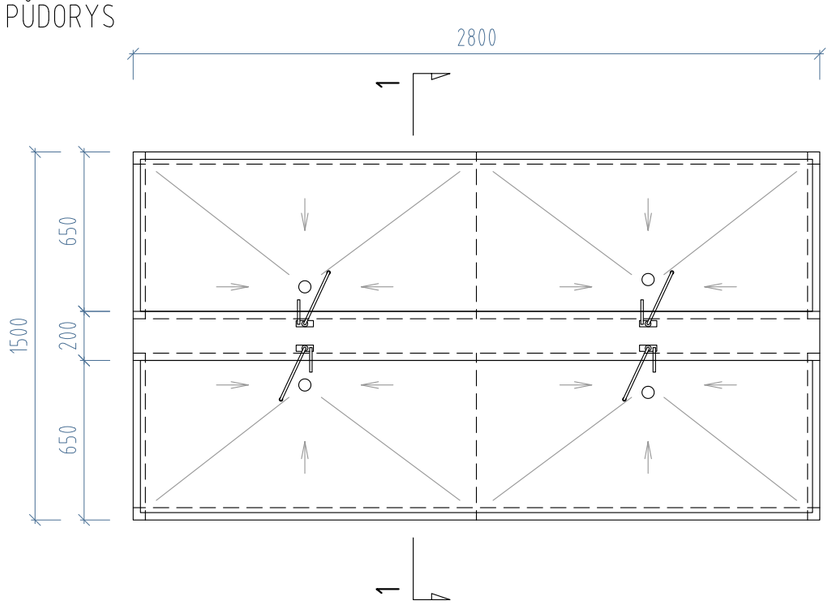

POHLED

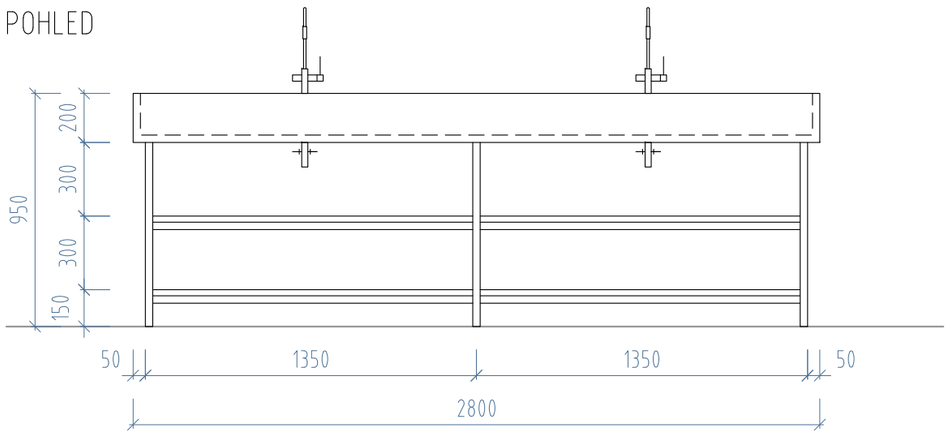

ŘEZ 1-1

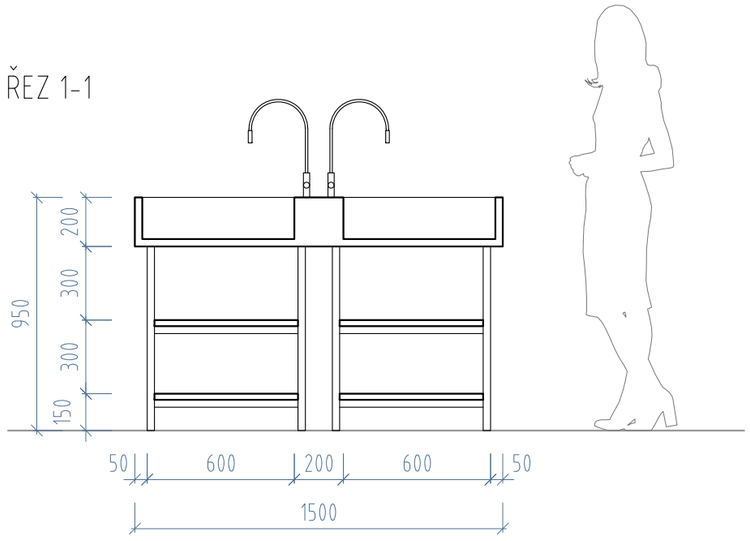

502 - VÝPIS TRUHLÁŘSKÝCH VÝROBKŮ

PŘÍLOHA: T118 - UZAMYKATELNÉ SKŘÍŇKY VE FOTOKOMOŘE

M 1:25

PŮDORYS

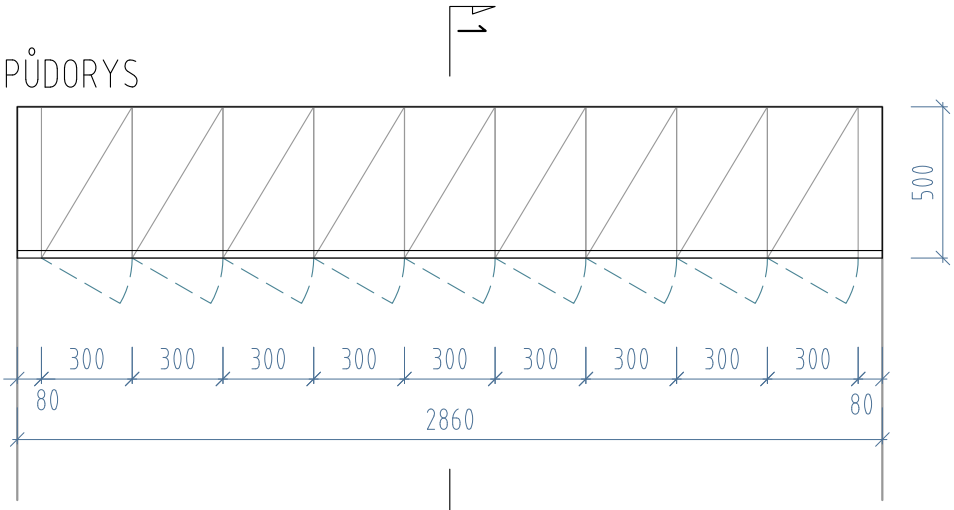

POHLED

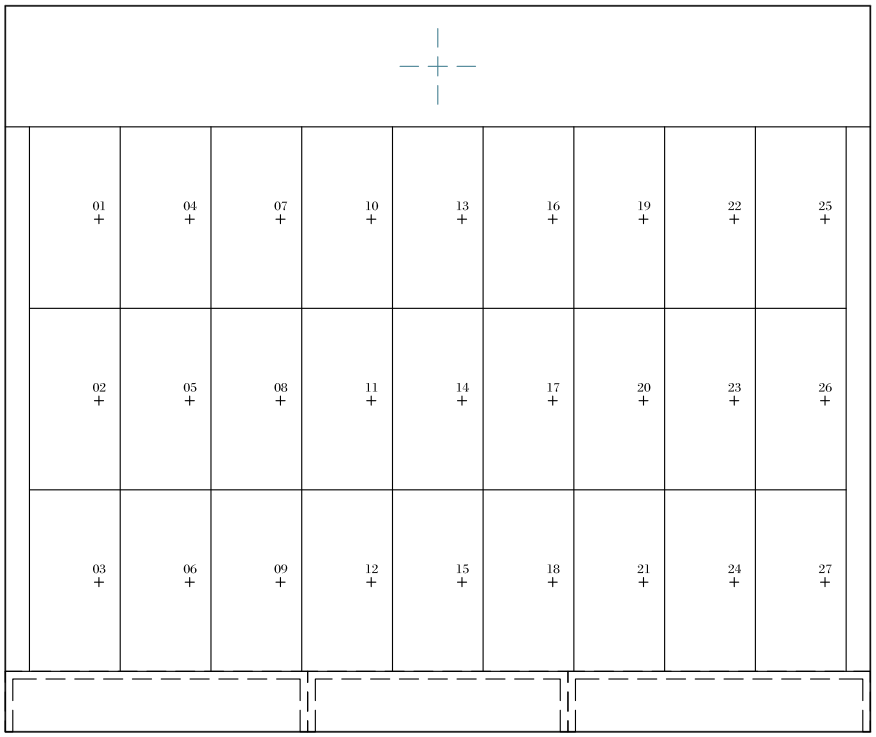

ŘEZ 1-1

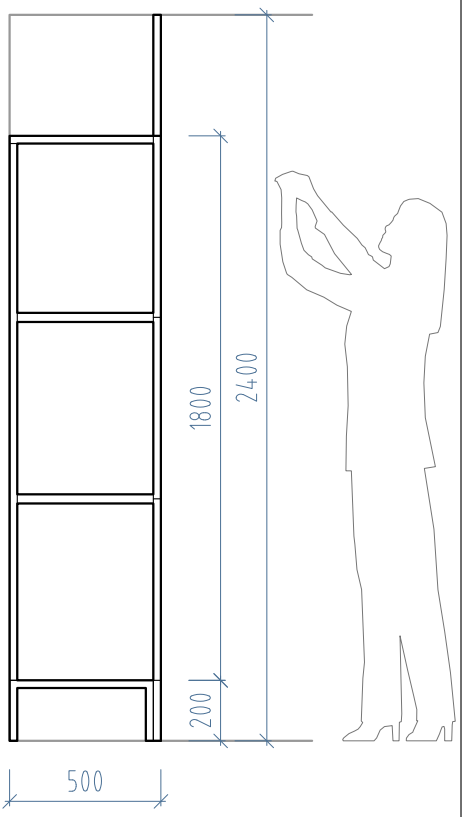

502 - VÝPIS TRUHLÁŘSKÝCH VÝROBKŮ

PŘÍLOHA: T120 - SEZENÍ NA KONCI CHODBY

M 1:25

PŮDORYS

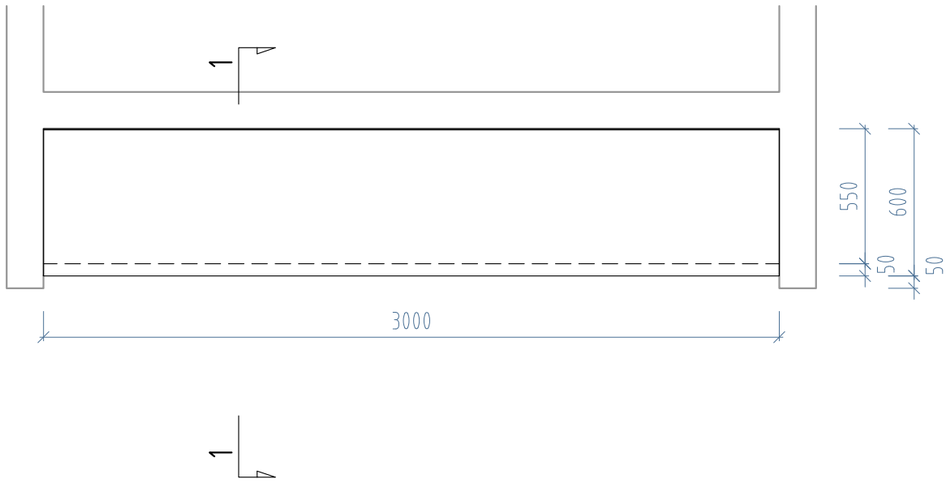

POHLED

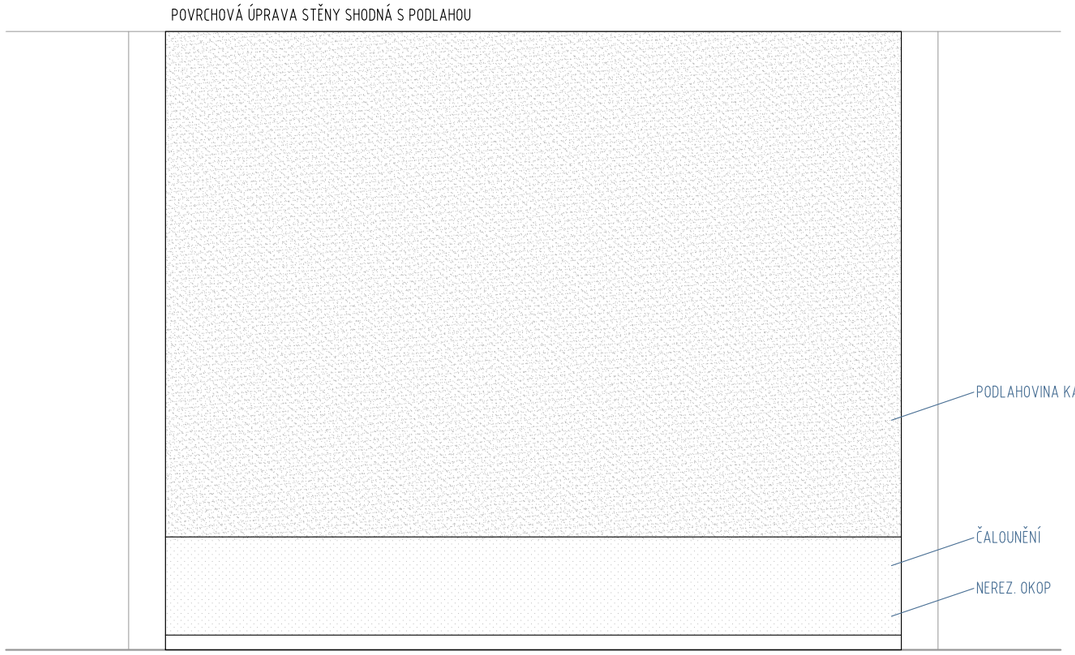

ŘEZ 1-1

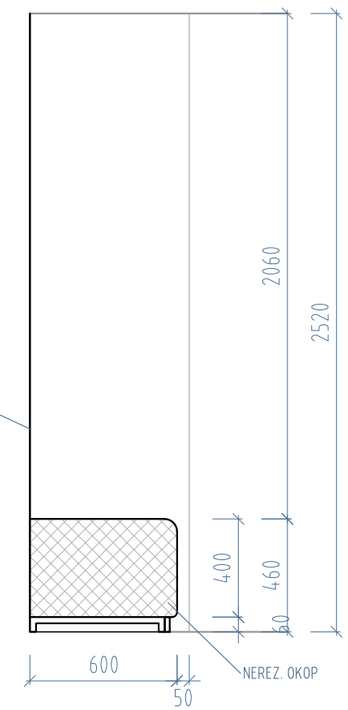

502 - VÝPIS TRUHLÁŘSKÝCH VÝROBKŮ

PŘÍLOHA: T122 - OBKLAD S VITRÍNOU

M 1:25

PŮDORYS

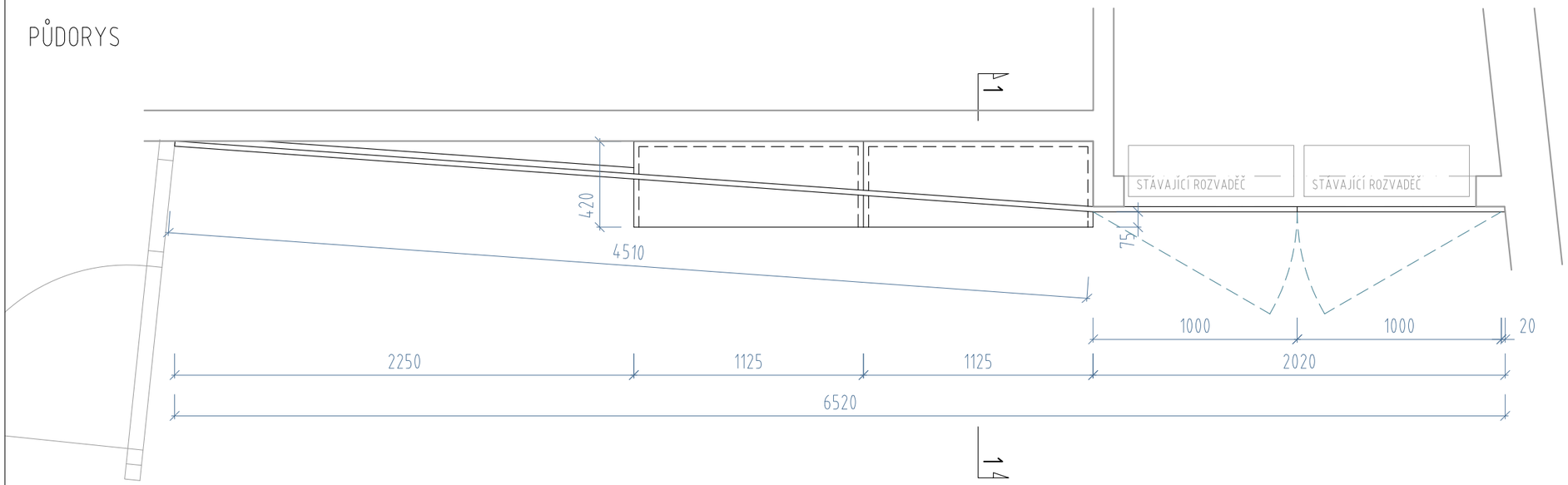

DUBOVÁ DÝHA

POHLED

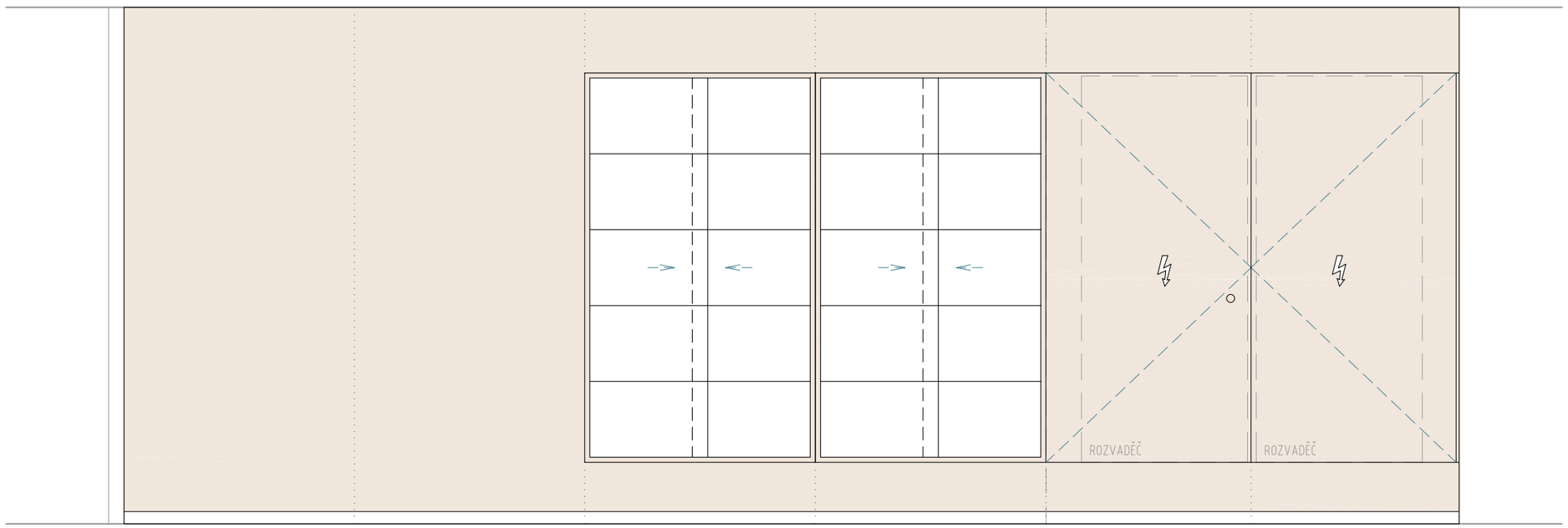

ŘEZ 1-1

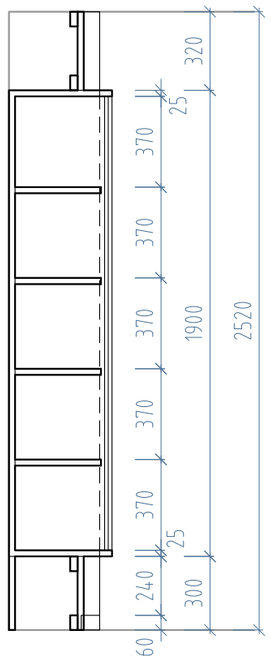

502 - VÝPIS TRUHLÁŘSKÝCH VÝROBKŮ

PŘÍLOHA: T123 - OBKLAD ROHU

M 1:25

PŮDORYS

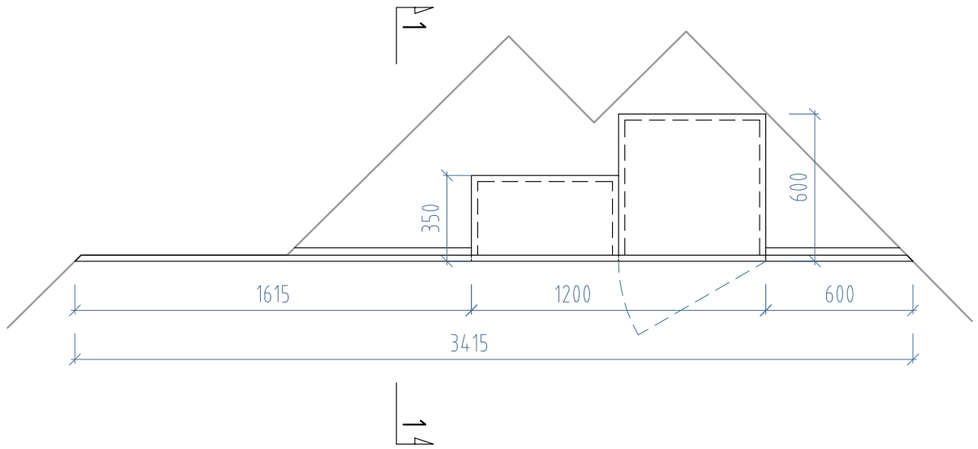

POHLED

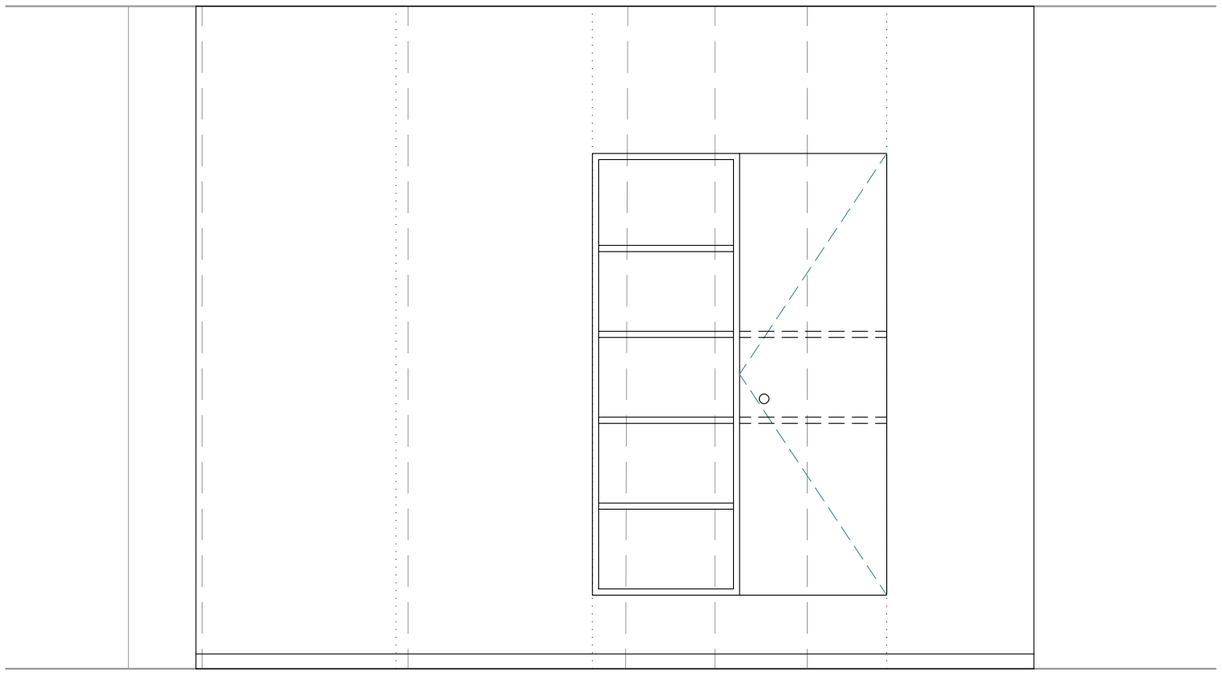

ŘEZ 1-1

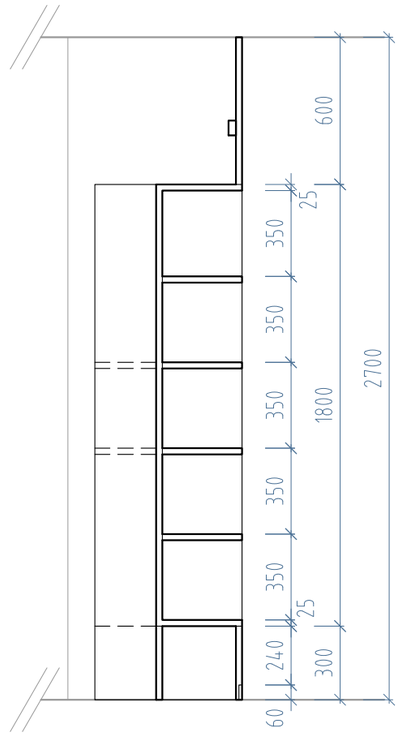

502 - VÝPIS TRUHLÁŘSKÝCH VÝROBKŮ

PŘÍLOHA: T126 - KRYCÍ DESKA PŘED PRVNÍ ŘADOU SEDADEL

M 1:25

PŮDORYS

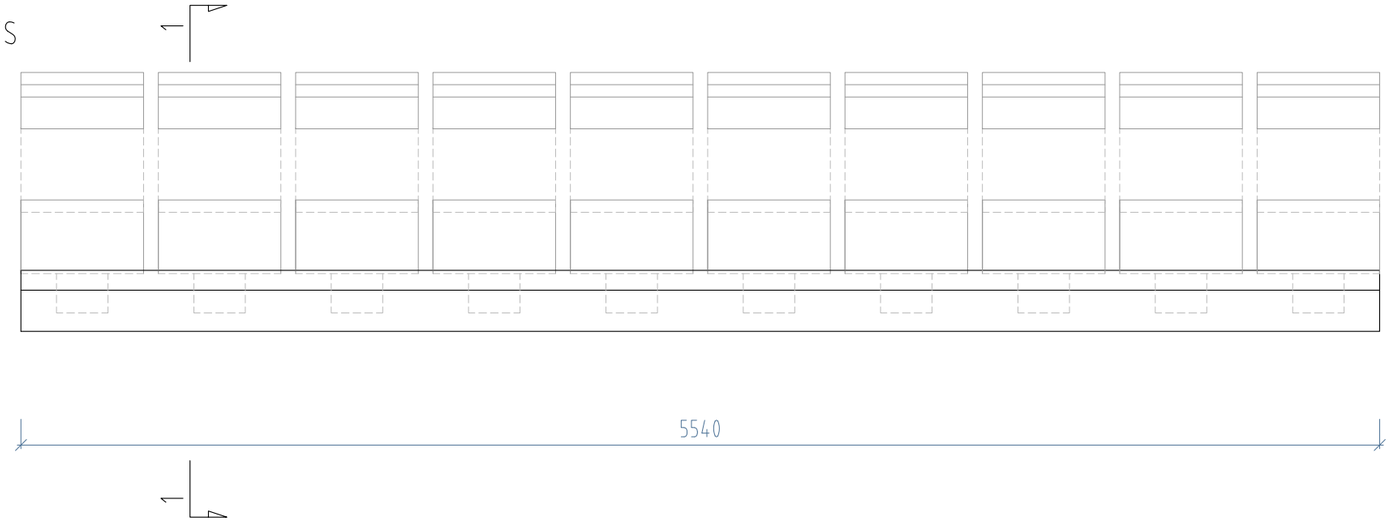

POHLED

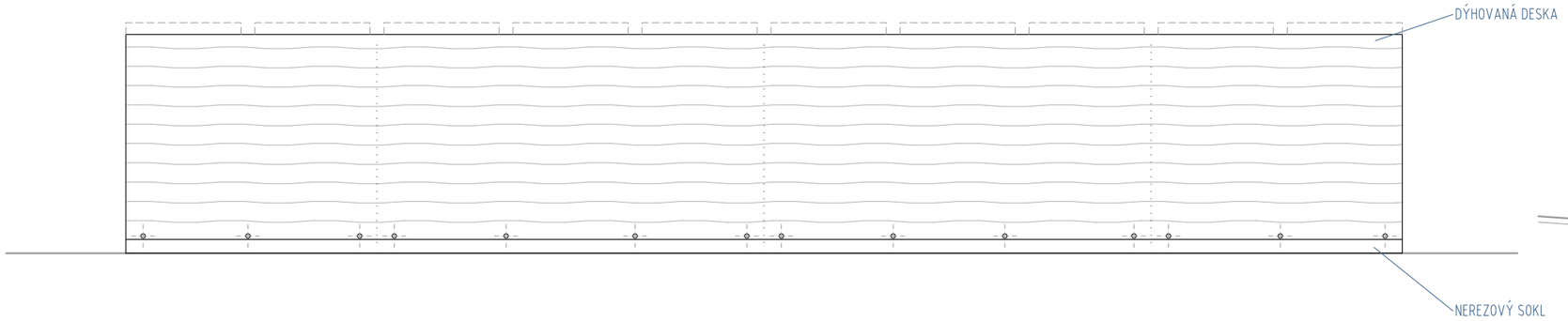

ŘEZ 1-1

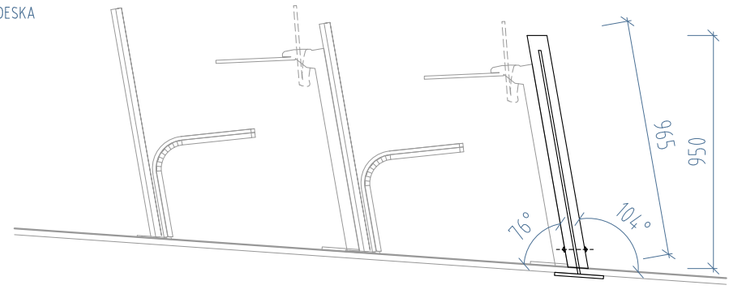

502 - VÝPIS TRUHLÁŘSKÝCH VÝROBKŮ

PŘÍLOHA: T127 - KRYCÍ DESKA PŘED PRVNÍ ŘADOU SEDADEL

M 1:25

PŮDORYS

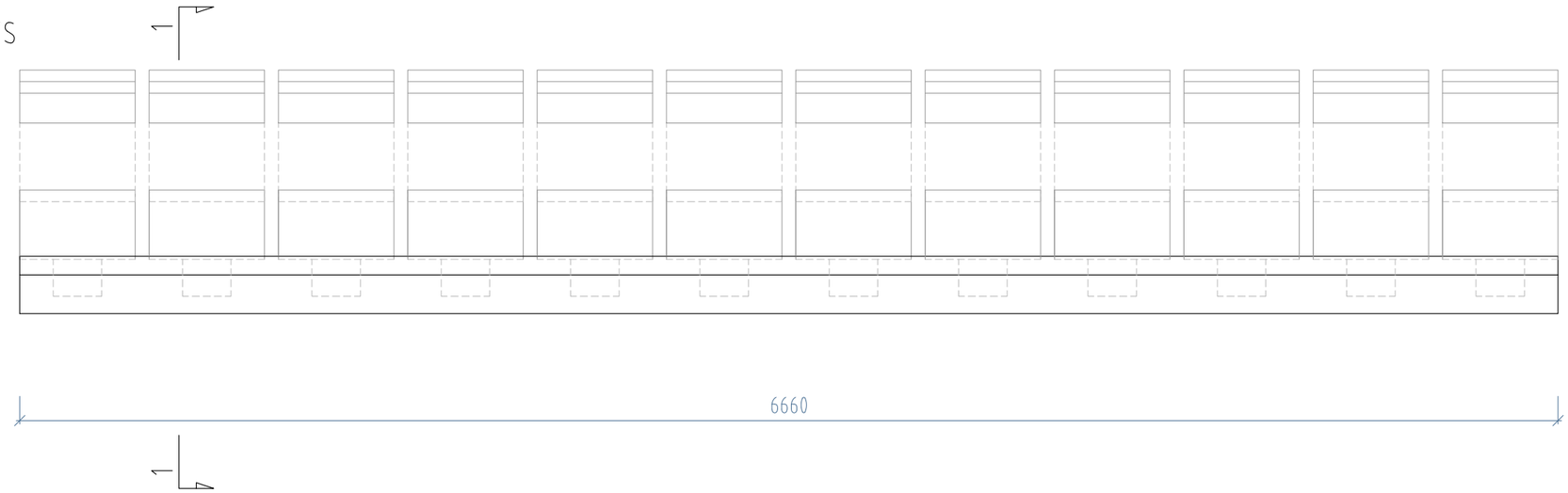

POHLED

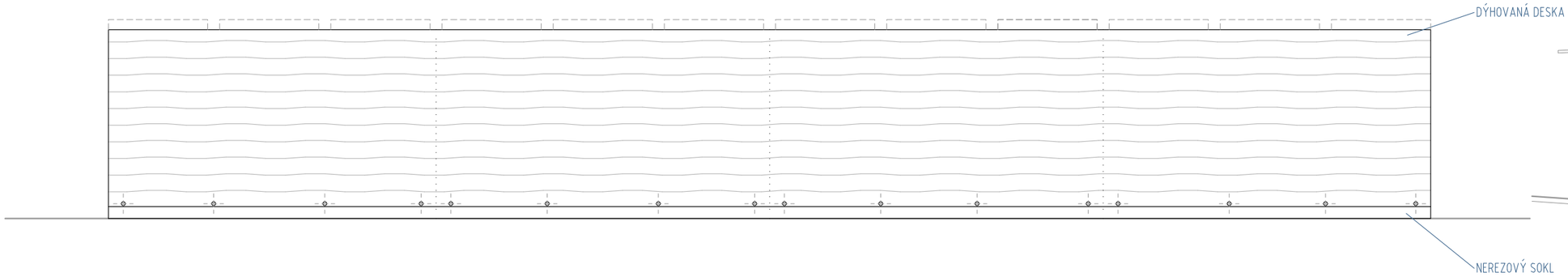
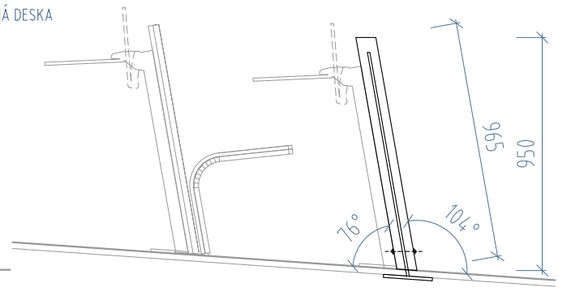
ŘEZ 1-1