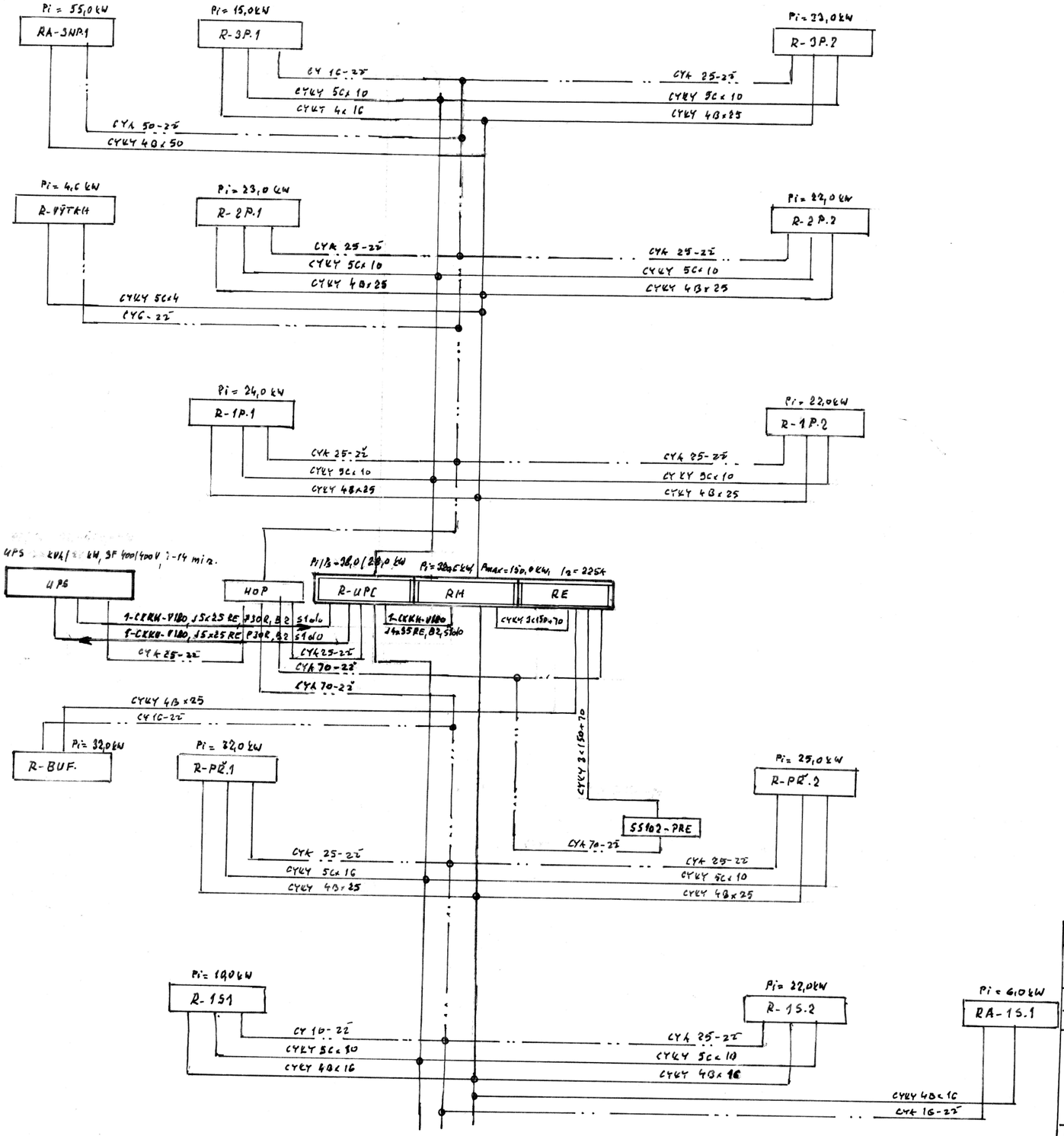

DOBĚR EL. ENERGIE UK:	
INSTALOVANÝ PŘÍKON:	Pi = 376,0 kW
SOUČIN PŘÍKON:	Ps = 222,0 kW
MEZISKUP. NESOUČIN:	β 0,75
MAXIMÁLNÍ PŘÍKON:	Pmax = 166,0 kW
HLAVNÍ JISTIČ PŘED ELMĚŘEM:	Ia = 250 A

DOBĚR EL. ENERGIE: BUFET:	
INSTALOVANÝ PŘÍKON CCA	Pi = 32,0 kW
HLAVNÍ JISTIČ PŘED ELMĚŘEM:	Ia = 50 A

PROJEKT:	ZÁBRANA V.				
HIP:	ING. ZERNÉ O.				
VED. PROJEKTU:	ARCH. ŠANTAVÝ T.				
UK-SBZ KOMPLETNÍ REKONSTRUKCE CELETNÁ 13				STUPEŇ	MĚŘ.
D.1.4.d PŘEHLED SILNOPROUDÝCH ROZVODŮ				Č. ZAKÁZKY: PO-2/2016	DATUM: 0/2016
OBJEDNATEL: KARLOVA UNIVERZITA V PRAZE, OVOCNÝ TRH 3-5, PRAHA 1					ELG