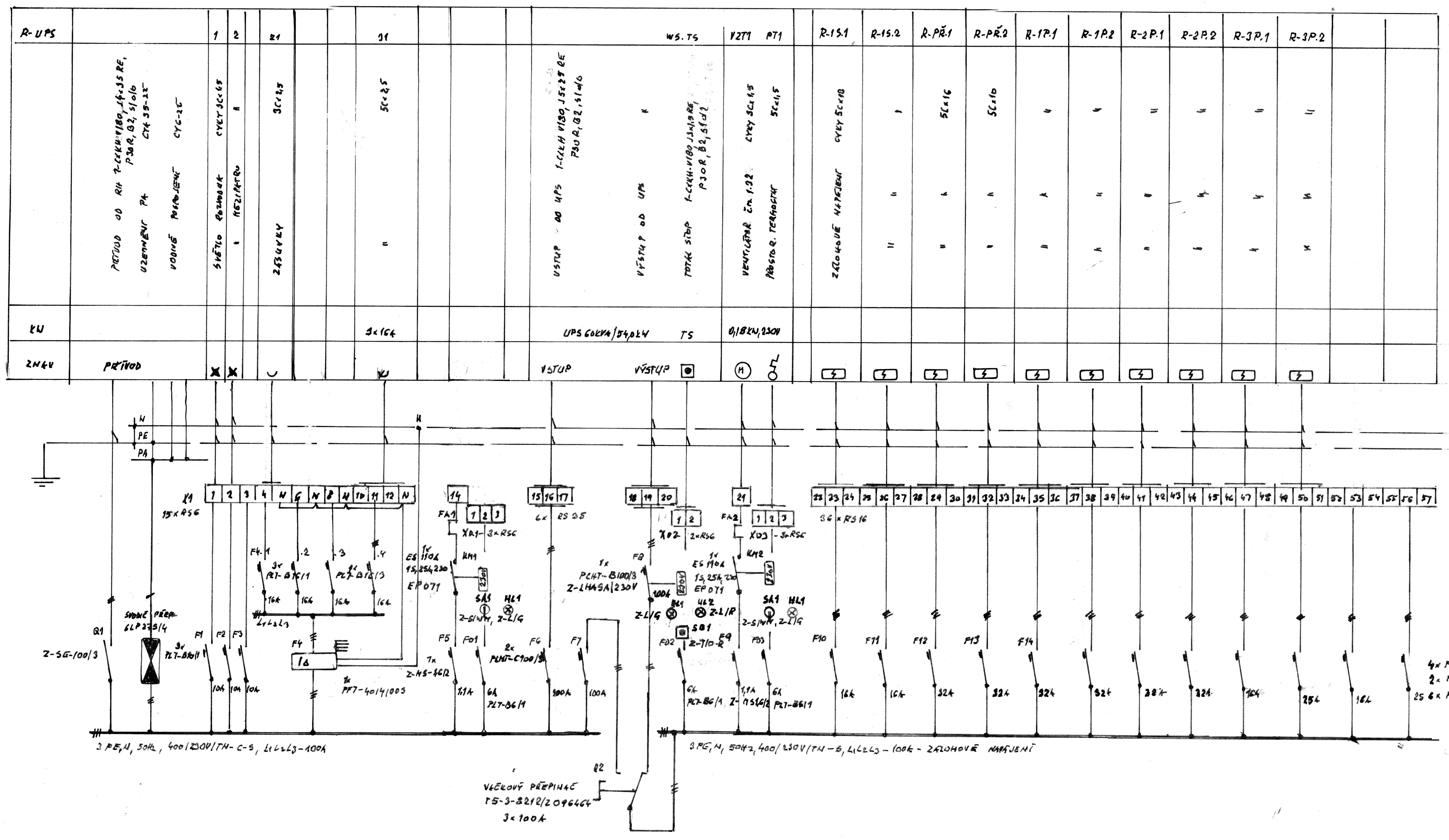

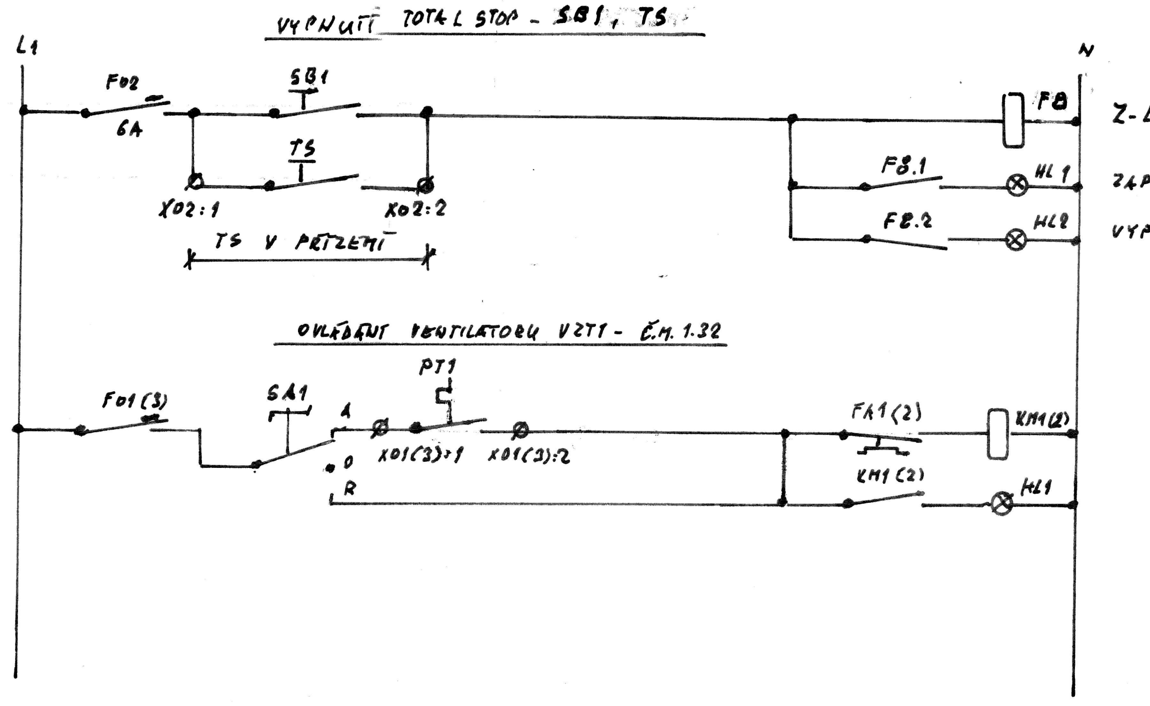

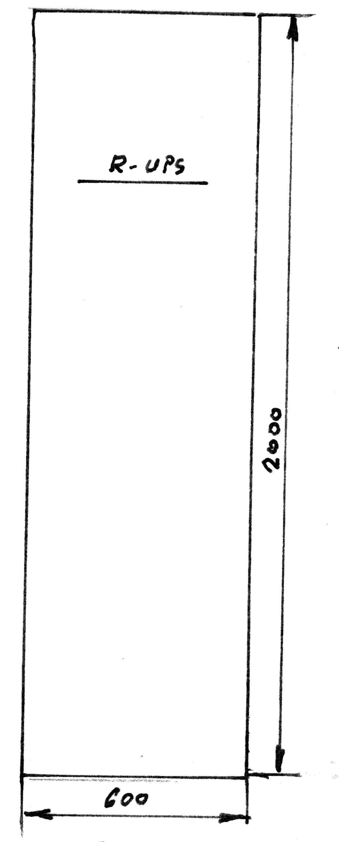

ROZVADĚČ SKŘÍŇOVÝ S DVÍŘKY, IP 56

ROZMĚR: 600 x 2000 x 400

ROZVADĚČ PŘISAZEN KE ZDI

PŘÍVOD I VÝVODY HOREM

SOUPIS MATERIÁLU:

1	ks	ROZVADĚČ SKŘÍŇOVÝ S DVÍŘKY, ROZMĚR: 600x2000x400, IP56
2	ks	PŘÍPOJNICE PE, N - 100A, 25x16mm², 6x35mm²
1	ks	" PE-KS-7.P
15	ks	SVORKY RS6
36	ks	" RS16
6	ks	" RS35
1	ks	VYPÍNAČ Z-SE-100/3
1	ks	SVODIČ PŘEPĚTÍ SLP 275/4
3	ks	JISTIČ PL7-B6/1
3	ks	" PL7-B10/1
3	ks	" PL7-B16/1
4	ks	" PL7-C16/3
2	ks	" PL7-C25/3
6	ks	" PL7-C32/3
3	ks	" PLHT-C100/3
1	ks	VYPÍNACÍ SPOUŠŤ Z-LH4SA/230
2	ks	MOTOR. SPOUŠTĚČ Z-MS 1,6/2
2	ks	STYKAČ ES 110A, 1S, 25A, 230V
2	ks	POMOC. KONTAKT EP 071
1	ks	PROUDOVÝ CHRÁNIČ PF7-40/4/003
1	ks	VAČKOVÝ PŘEPÍNAČ T5-3-8212/Z96464-3x100A
2	ks	PŘEPÍNAČ Z-S/WM, I-0-II
1	ks	TLAČÍT. OVLADAČ Z-T/0-R, 1/0
1	ks	SIGNÁLKA Z-L/R
2	ks	" Z-L/G
6	ks	PŘÍPOJNICE L1L2L3 - 100A, Cu
3	ks	POMOCNÉ PŘÍPOJ. L1L2L3

PROJEKT:	ZÁBRAHA V.				
HIP	ING. ČERNÁ D.				
VED. PROJ.	ARCH. ŠANTAVÝ T.				
UK - SBZ KOMPLETNÍ REKONSTRUKCE CELETNÁ 13, PRAHA 1				DPS	MĚŘ. 1:20
SILNOPROUDÉ ROZVODY - ROZVADĚČ ZÁLOH. ZDROJE UPS R-UPS				Č. ZAK.: PO-21/2016	DATUM: 04/2016
OBJEDNATEL: KARLOVA UNIVERZITA V PRAZE, OVOCNÝ TRH 3-5, PRAHA 1					EL9