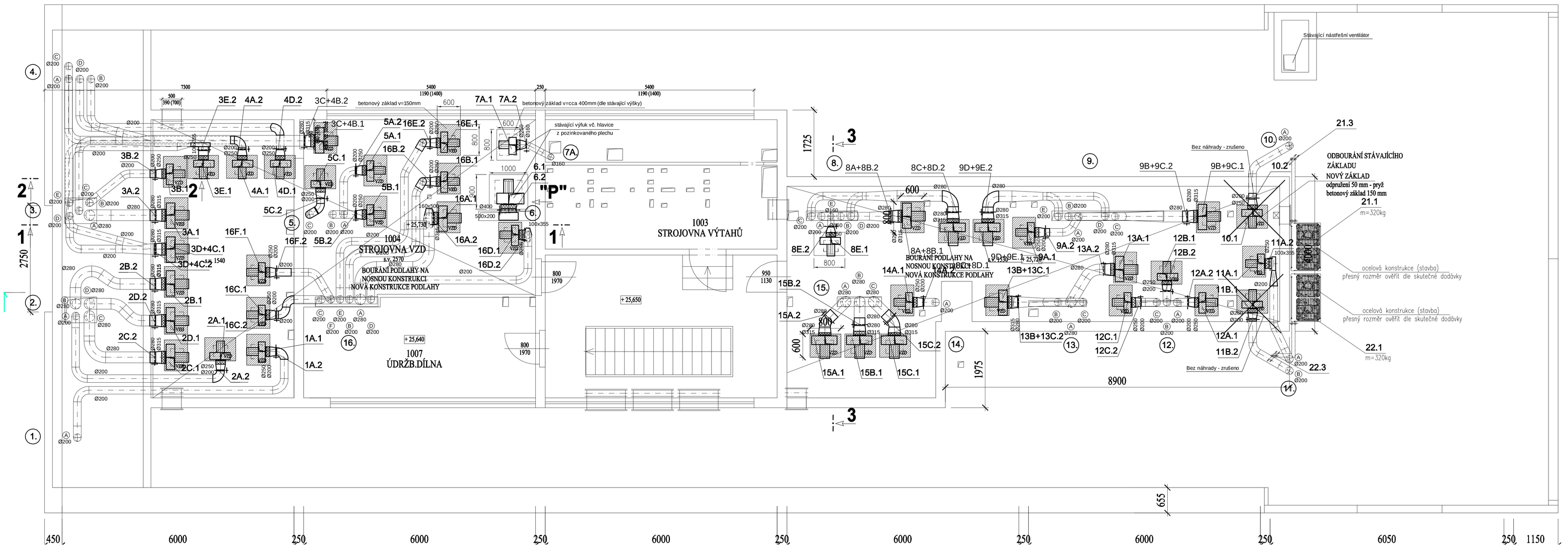

ŘEZ 1-1

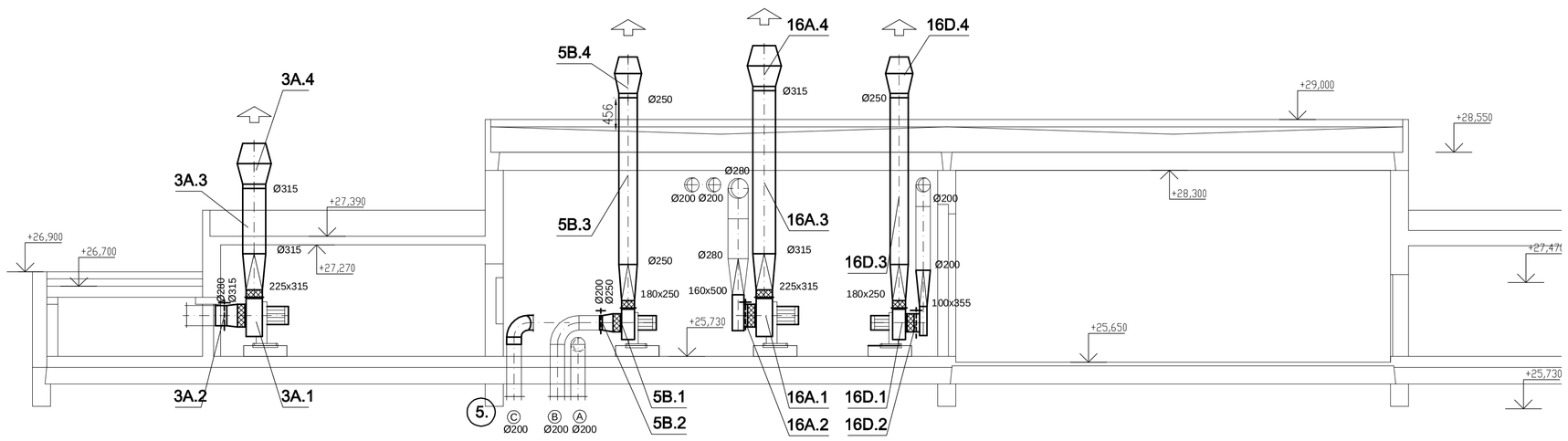

POHLED "P"

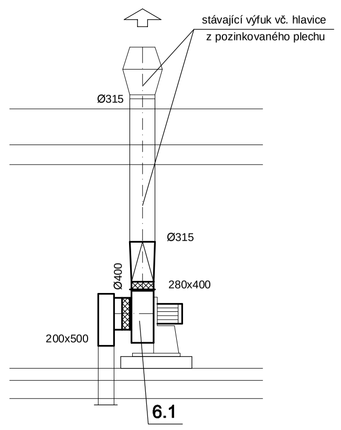

LEGENDA

VENKOVNÍ KONDENZAČNÍ JEDNOTKA

VNITŘNÍ NÁSTĚNNÁ (795x290x238) KLIMATIZAČNÍ JEDNOTKA

REGULAČNÍ ŠOUPÁTKO

VEŠKERÉ PŘECHODY DO VENTILÁTORU NA SACÍ A VÝTLAČNÉ STRANĚ A PROPOJENÍ SE STÁVAJÍCÍM ROZVODEM PŘESNĚ DOMĚŘIT PŘI MONTÁŽI.

PŘESNÉ UMÍSTĚNÍ NÁSTĚNNÝCH KLIMATIZAČNÍCH JEDNOTEK OVĚŘIT PŘED MONTÁŽÍ

PŘESNÉ UMÍSTĚNÍ A ROZMĚR OCELOVÉ KONSTRUKCE PRO KONDENZAČNÍ JEDNOTKY UPŘESNIT DLE SKUTEČNÉ DODÁVKY

ŘEZ 2-2

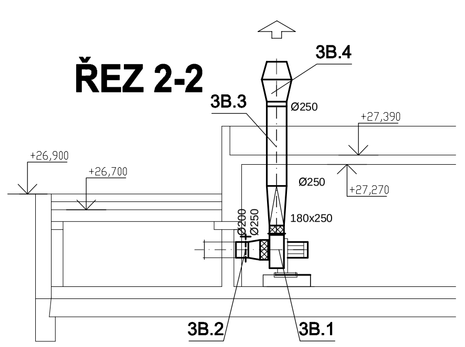

ŘEZ 3-3

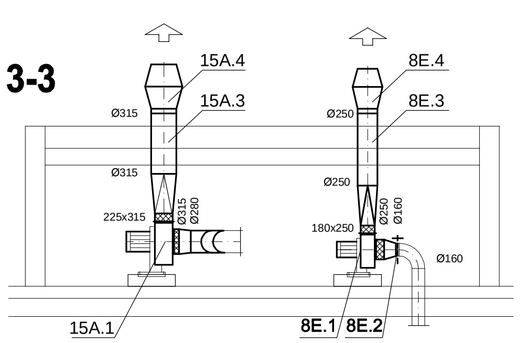

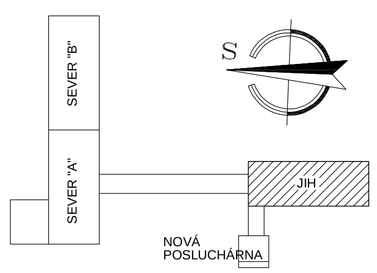

vedoucí projektant profese	ing. Lenka HUŠKOVÁ
vypracoval	Alena ŠAROUNOVÁ
projektant stavební části	ing. Jiří HÁJEK
investor	UNIVERZITA KARLOVA V PRAZE FARMACEUTICKÁ FAKULTA
místo	HRADEC KRÁLOVÉ 500 05 HEYROVSKÉHO 1203

KASTT spol. s r.o.
PROJEKTY, KOMPLETACE A SERVIS VZDUCHOTECHNIKY, KLIMATIZACE, CHLAZENÍ, MĚŘENÍ A REGULACE
Office: Hradec Králové 500 03 Jižní 870
Tel.: 495 404 011
Fax.: 495 406 544
e-mail: info@kastt.cz
http://www.kastt.cz
A subsidiary of VINCI

název akce:
REVITALIZACE INFRASTRUKTURY NA FARMACEUTICKÉ FAKULTĚ UNIVERZITY KARLOVY V HK JIŽNÍ BUDOVA

číslo zakázky:	1897/5/013
druh projektu:	DPS
datum:	03 / 2013
formát:	8 A4
měřítko:	1:50

profese: J.A.3.3 - ZAŘÍZENÍ VZDUCHOTECHNIKY

název výkresu: PŮDORYS 10.NP, ŘEZY - VENTILÁTORY

č.paré | č.výkresu J.A.3.3.3

Tento výkres je duševním majetkem firmy KASTT spol.s r.o. Použít může být jen se souhlasem nebo podle příkazů daných touto firmou. Zneužití bude stíháno soudně.

PDF vytvořeno zkušební verzí pdfFactory www.fineprint.cz