VZT9 Zař.č.9a - LABORATOŘE 1 (STROJOVNA VZT - OBJEKT SEVER "A" 6.NP)

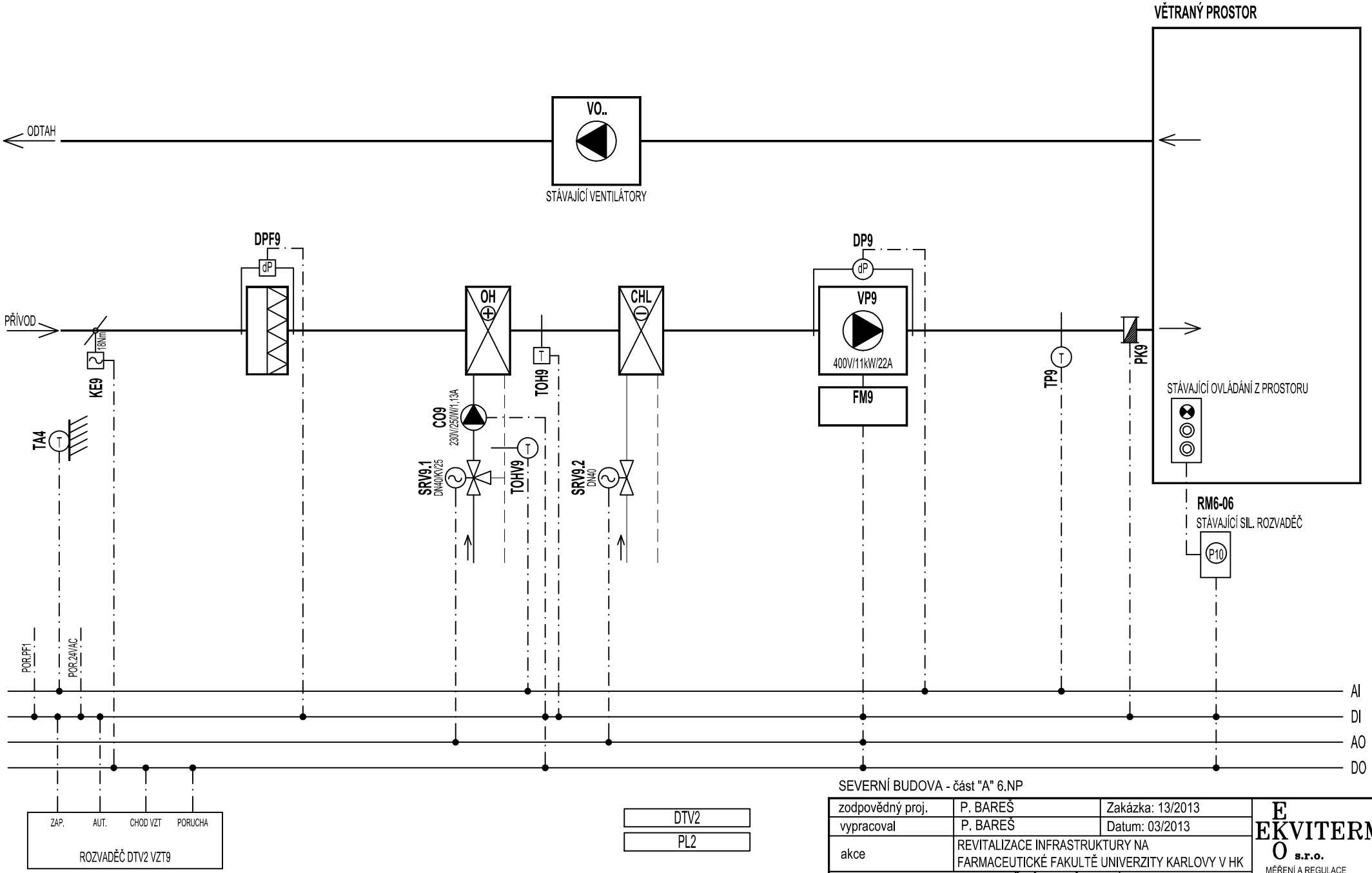

SEVERNÍ BUDOVA - část "A" 6.NP

zodpovědný proj.	P. BAREŠ	Zakázka: 13/2013	EKOVITERM s.r.o. MĚŘENÍ A REGULACE tel. 495 581 320 www.ekoekviterm.cz
vypracoval	P. BAREŠ	Datum: 03/2013	
akce	REVITALIZACE INFRASTRUKTURY NA FARMACEUTICKÉ FAKULTĚ UNIVERZITY KARLOVY V HK		
výkres	**S.A.3.4.4 REGULAČNÍ SCHÉMA**	str.č. **1/20**	

VZT10 Zař.č.9d - LABORATOŘE 2 (STROJOVNA VZT - OBJEKT SEVER "A" 6.NP)

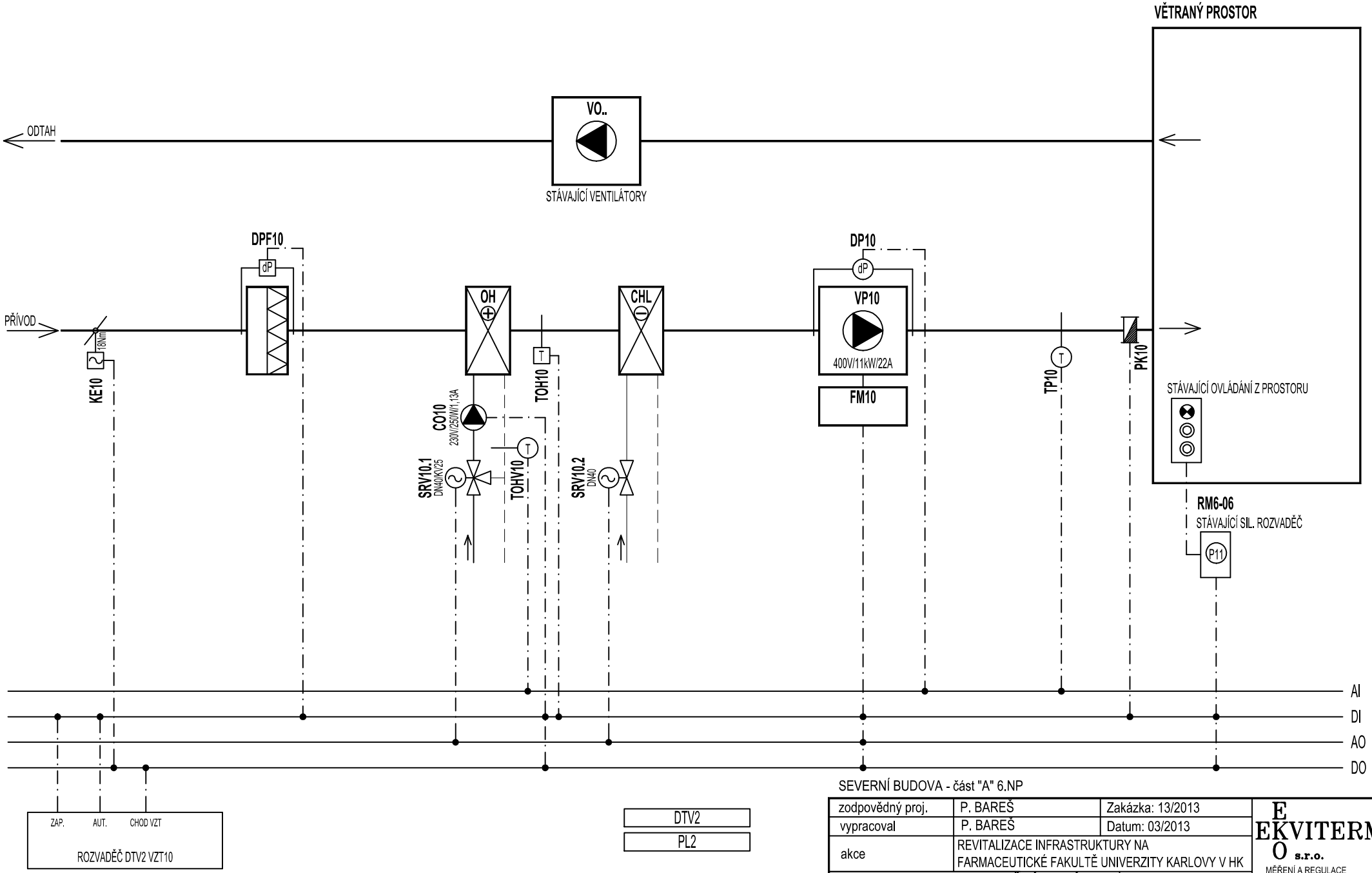

SEVERNÍ BUDOVA - část "A" 6.NP

zodpovědný proj.	P. BAREŠ	Zakázka: 13/2013	EKOVITERM s.r.o. MĚŘENÍ A REGULACE tel. 495 581 320 www.ekoekviterm.cz
vypracoval	P. BAREŠ	Datum: 03/2013	
akce	REVITALIZACE INFRASTRUKTURY NA FARMACEUTICKÉ FAKULTĚ UNIVERZITY KARLOVY V HK		
výkres	**S.A.3.4.4 REGULAČNÍ SCHÉMA**	str.č. **2/20**	

(STROJOVNA VZT - OBJEKT SEVER "A" 6.NP)
VZT3 Zař.č.O-20 - INJEKCE 1
ODTAHOVÝ VENTILÁTOR

(STROJOVNA VZT - OBJEKT SEVER "A" 6.NP)
VZT4 Zař.č.O-19 - INJEKCE 2
ODTAHOVÝ VENTILÁTOR

(STROJOVNA VZT - OBJEKT SEVER "A" 6.NP)
VZT5 Zař.č.O-22,..27 - VÝROBA LÉČIV
ODTAHOVÝ VENTILÁTORY

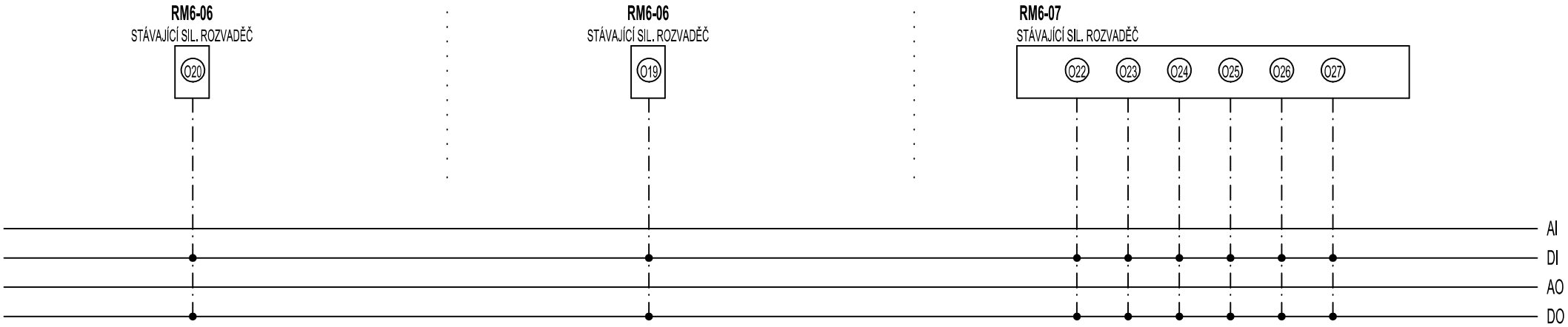

DTV2

PL2

SEVERNÍ BUDOVA - část "A" 6.NP

zodpovědný proj.	P. BAREŠ	Zakázka: 13/2013	EKOVITERM s.r.o. MĚŘENÍ A REGULACE tel. 495 581 320 www.ekoekviterm.cz
vypracoval	P. BAREŠ	Datum: 03/2013	
akce	REVITALIZACE INFRASTRUKTURY NA FARMACEUTICKÉ FAKULTĚ UNIVERZITY KARLOVY V HK		
výkres	**S.A.3.4.4 REGULAČNÍ SCHÉMA**	str.č. **3/20**	

(STROJOVNA VZT - OBJEKT SEVER "A" 6.NP)
VZT6 Zař.č.O-21 - RTG
ODTAHOVÝ VENTILÁTOR

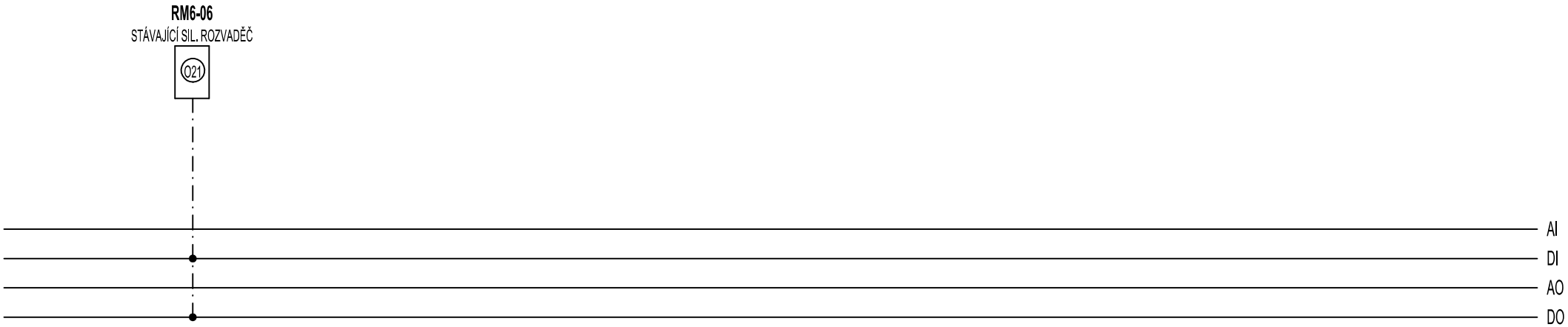

DTV2

PL2

SEVERNÍ BUDOVA - část "A" 6.NP

zodpovědný proj.	P. BAREŠ	Zakázka: 13/2013	EKOEKVITERM s.r.o. MĚŘENÍ A REGULACE tel. 495 581 320 www.ekoekviterm.cz
vypracoval	P. BAREŠ	Datum: 03/2013	
akce	REVITALIZACE INFRASTRUKTURY NA FARMACEUTICKÉ FAKULTĚ UNIVERZITY KARLOVY V HK		
výkres	**S.A.3.4.4 REGULAČNÍ SCHÉMA**	str.č. **4/20**	

VZT11 Zař.č.9c - LABORATOŘE 3 (STROJOVNA VZT - OBJEKT SEVER "B" 6.NP)

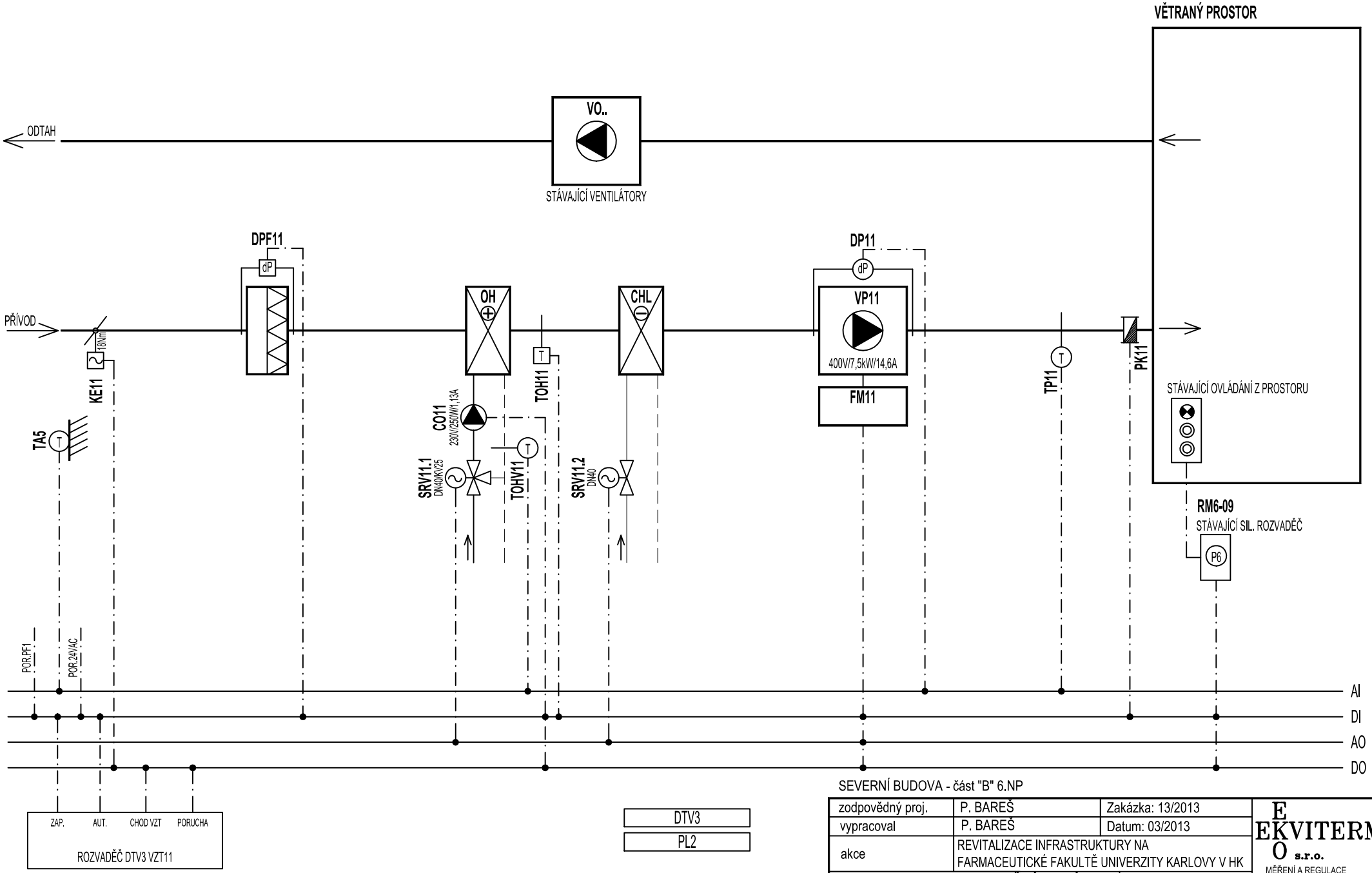

SEVERNÍ BUDOVA - část "B" 6.NP

zodpovědný proj.	P. BAREŠ	Zakázka: 13/2013	EKOVITERM s.r.o. MĚŘENÍ A REGULACE tel. 495 581 320 www.ekoekviterm.cz
vypracoval	P. BAREŠ	Datum: 03/2013	
akce	REVITALIZACE INFRASTRUKTURY NA FARMACEUTICKÉ FAKULTĚ UNIVERZITY KARLOVY V HK		
výkres	**S.A.3.4.4 REGULAČNÍ SCHÉMA**	str.č. **5/20**	

VZT12 Zař.č.9b - LABORATOŘE 4 (STROJOVNA VZT - OBJEKT SEVER "B" 6.NP)

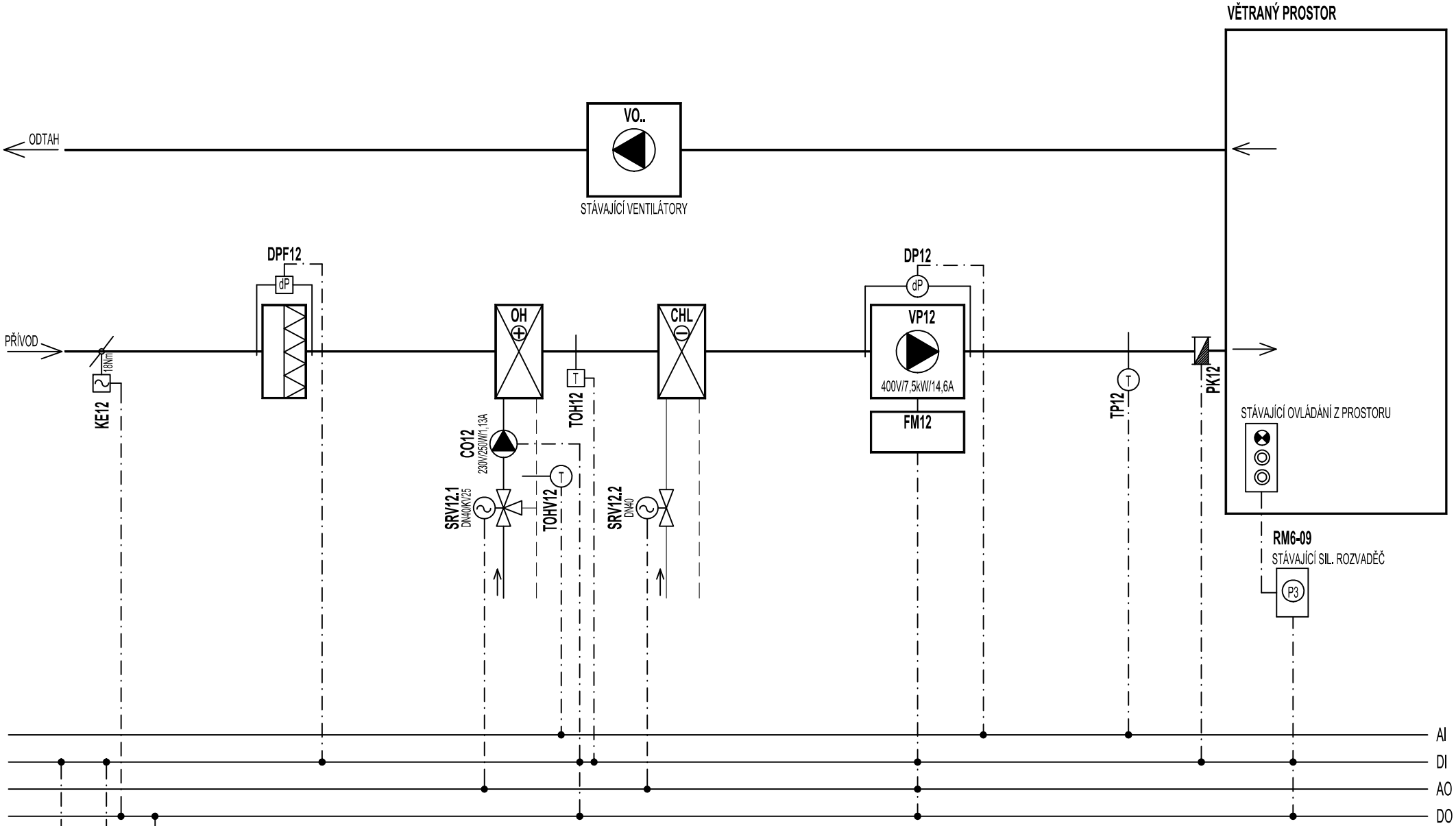

SEVERNÍ BUDOVA - část "B" 6.NP

zodpovědný proj.	P. BAREŠ	Zakázka: 13/2013	EKOVITERM s.r.o. MĚŘENÍ A REGULACE tel. 495 581 320 www.ekoekviterm.cz
vypracoval	P. BAREŠ	Datum: 03/2013	
akce	REVITALIZACE INFRASTRUKTURY NA FARMACEUTICKÉ FAKULTĚ UNIVERZITY KARLOVY V HK		
výkres	**S.A.3.4.4 REGULAČNÍ SCHÉMA**	str.č. **6/20**	

VZT13 Zař.č.11 - LABORATOŘE - 5.NP JIH (STROJOVNA VZT - OBJEKT SEVER "B" 6.NP)

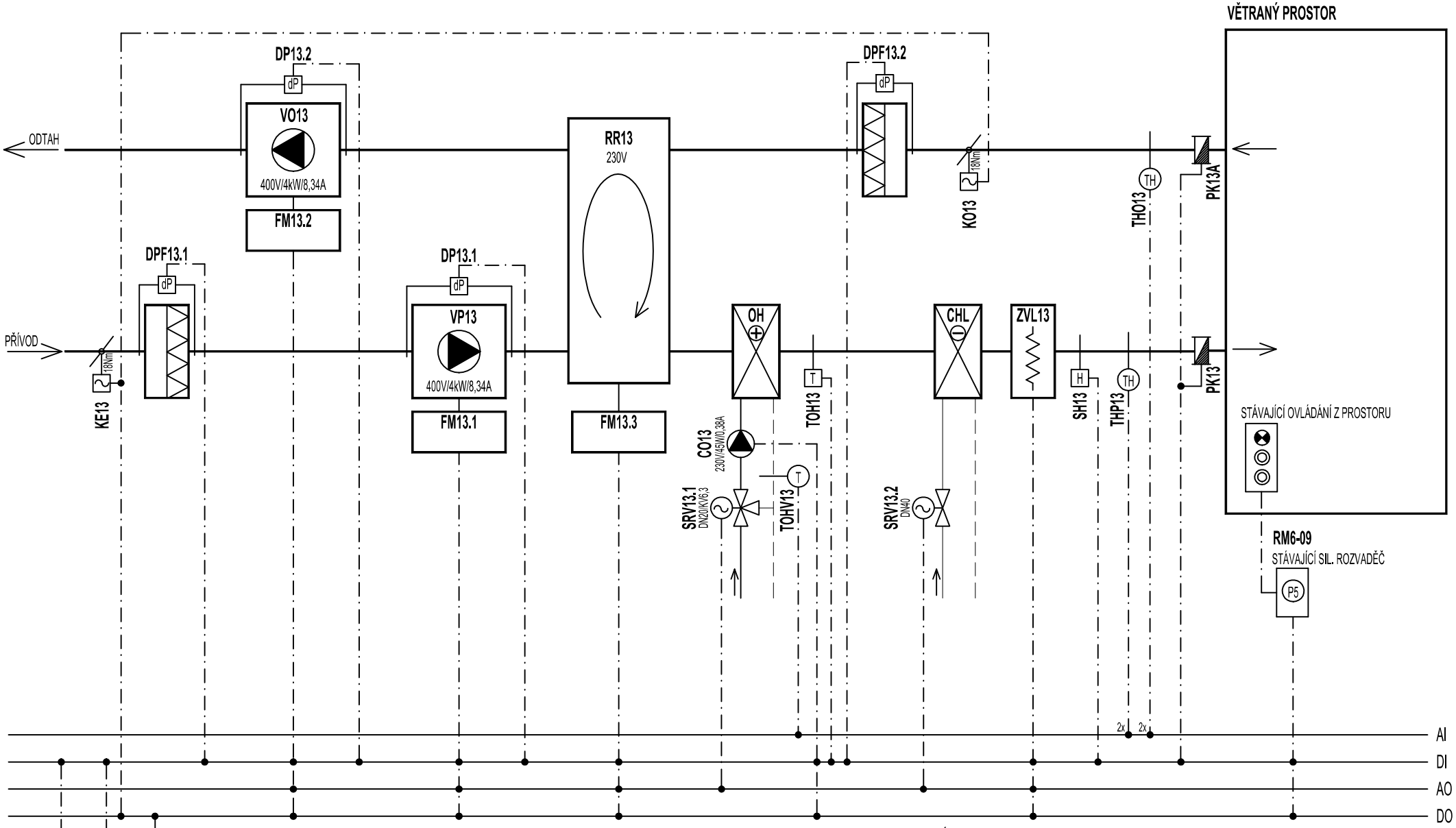

SEVERNÍ BUDOVA - část "B" 6.NP

zodpovědný proj.	P. BAREŠ	Zakázka: 13/2013	EKVITERM O s.r.o. MĚŘENÍ A REGULACE tel. 495 581 320 www.ekoekviterm.cz
vypracoval	P. BAREŠ	Datum: 03/2013	
akce	REVITALIZACE INFRASTRUKTURY NA FARMACEUTICKÉ FAKULTĚ UNIVERZITY KARLOVY V HK		
výkres	**S.A.3.4.4 REGULAČNÍ SCHÉMA**	str.č. **7/20**	

VZT14 Zař.č.12 - LABORATOŘE - 5.NP SEVER (STROJOVNA VZT - OBJEKT SEVER "B" 6.NP)

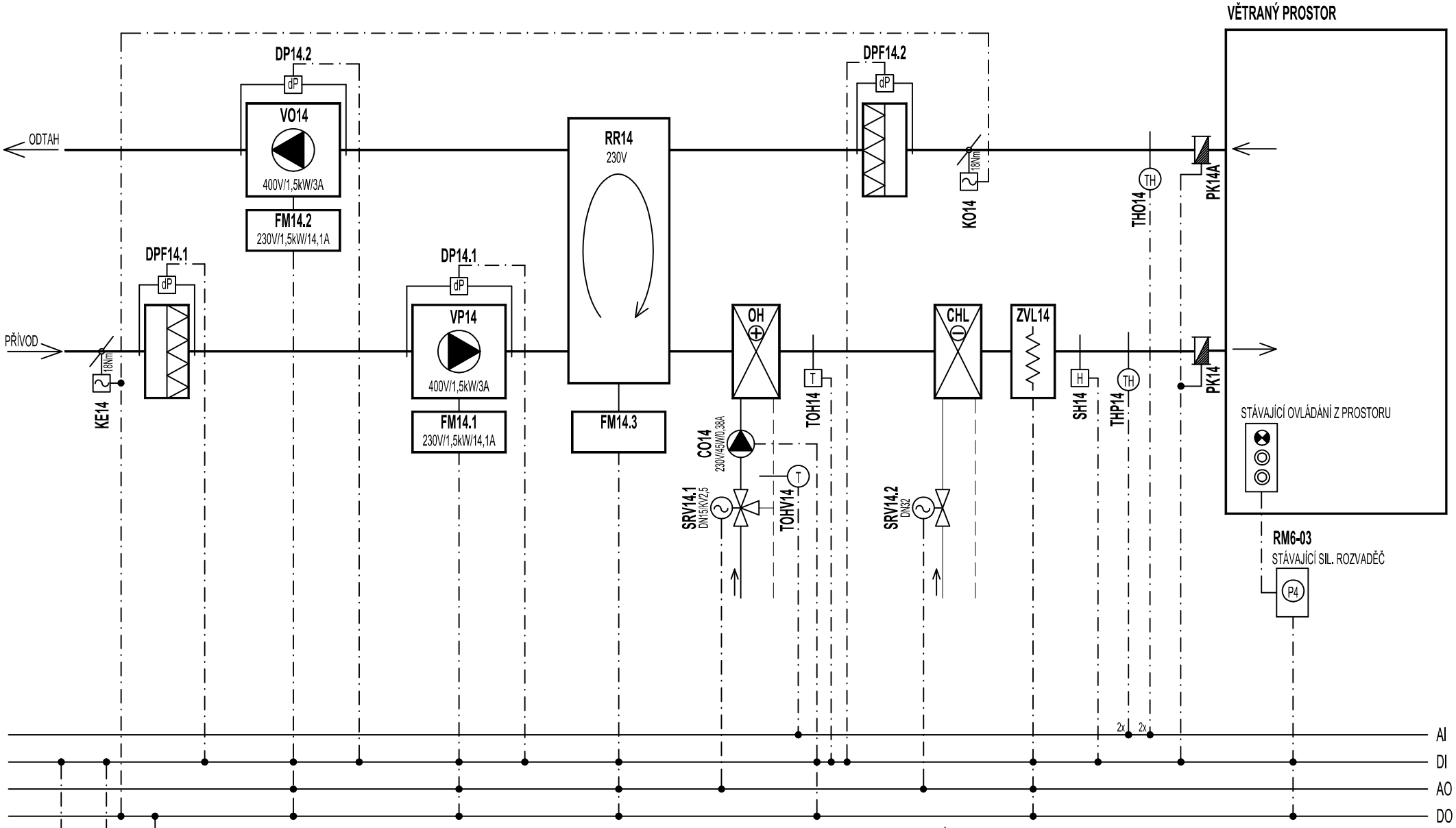

SEVERNÍ BUDOVA - část "B" 6.NP

zodpovědný proj.	P. BAREŠ	Zakázka: 13/2013	EKOVITERM s.r.o. MĚŘENÍ A REGULACE tel. 495 581 320 www.ekoekviterm.cz
vypracoval	P. BAREŠ	Datum: 03/2013	
akce	REVITALIZACE INFRASTRUKTURY NA FARMACEUTICKÉ FAKULTĚ UNIVERZITY KARLOVY V HK		
výkres	S.A.3.4.4 REGULAČNÍ SCHÉMA	str.č. 8/20	

(STROJOVNA VZT - OBJEKT SEVER "B" 6.NP)
VZT8 Zař.č.O-12 - RIL
ODTAHOVÝ VENTILÁTOR

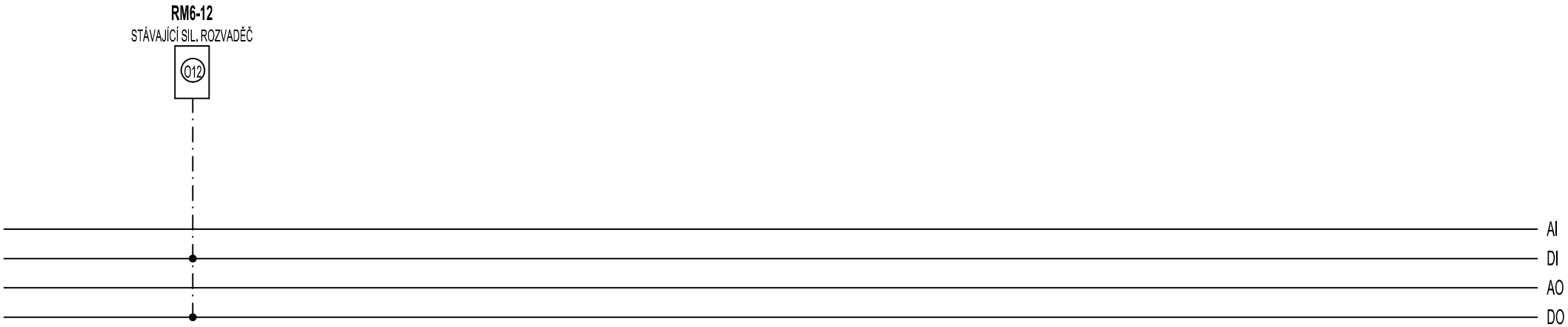

DTV3

PL2

SEVERNÍ BUDOVA - část "B" 6.NP

zodpovědný proj.	P. BAREŠ	Zakázka: 13/2013	EKOEKVITERM s.r.o. MĚŘENÍ A REGULACE tel. 495 581 320 www.ekoekviterm.cz
vypracoval	P. BAREŠ	Datum: 03/2013	
akce	REVITALIZACE INFRASTRUKTURY NA FARMACEUTICKÉ FAKULTĚ UNIVERZITY KARLOVY V HK		
výkres	**S.A.3.4.4 REGULAČNÍ SCHÉMA**	str.č. **9/20**	

VZT1 Zař.č.1,1a - POSLUCHÁRNA 2.NP (STROJOVNA VZT - OBJEKT SEVER "A" 1.NP)

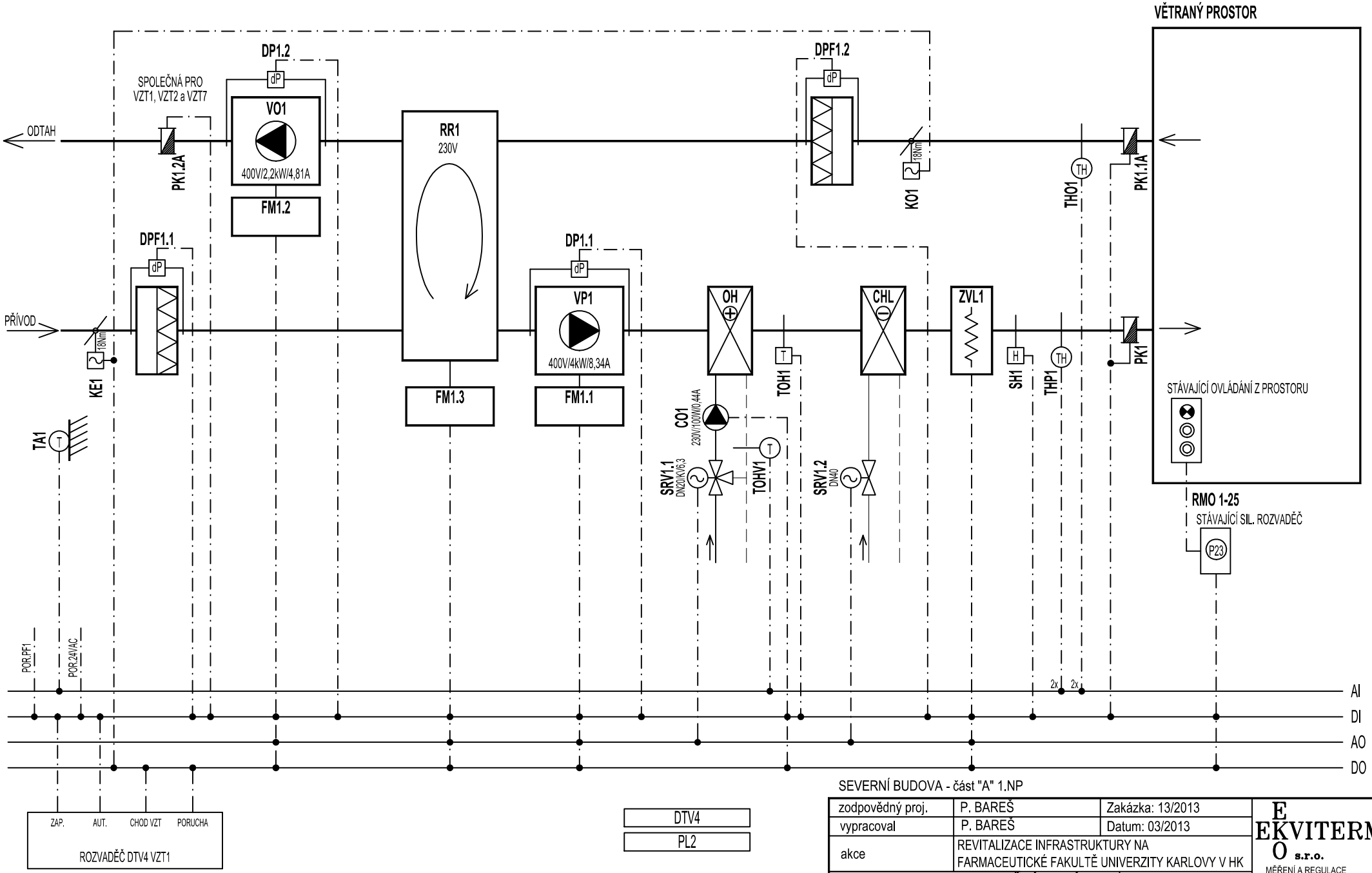

SEVERNÍ BUDOVA - část "A" 1.NP

zodpovědný proj.	P. BAREŠ	Zakázka: 13/2013	EKOVITERM s.r.o. MĚŘENÍ A REGULACE tel. 495 581 320 www.ekoekviterm.cz
vypracoval	P. BAREŠ	Datum: 03/2013	
akce	REVITALIZACE INFRASTRUKTURY NA FARMACEUTICKÉ FAKULTĚ UNIVERZITY KARLOVY V HK		
výkres	**S.A.3.4.4 REGULAČNÍ SCHÉMA**	str.č. **10/20**	

VZT2 Zař.č.2,2a - POSLUCHÁRNA 4.NP (STROJOVNA VZT - OBJEKT SEVER "A" 1.NP)

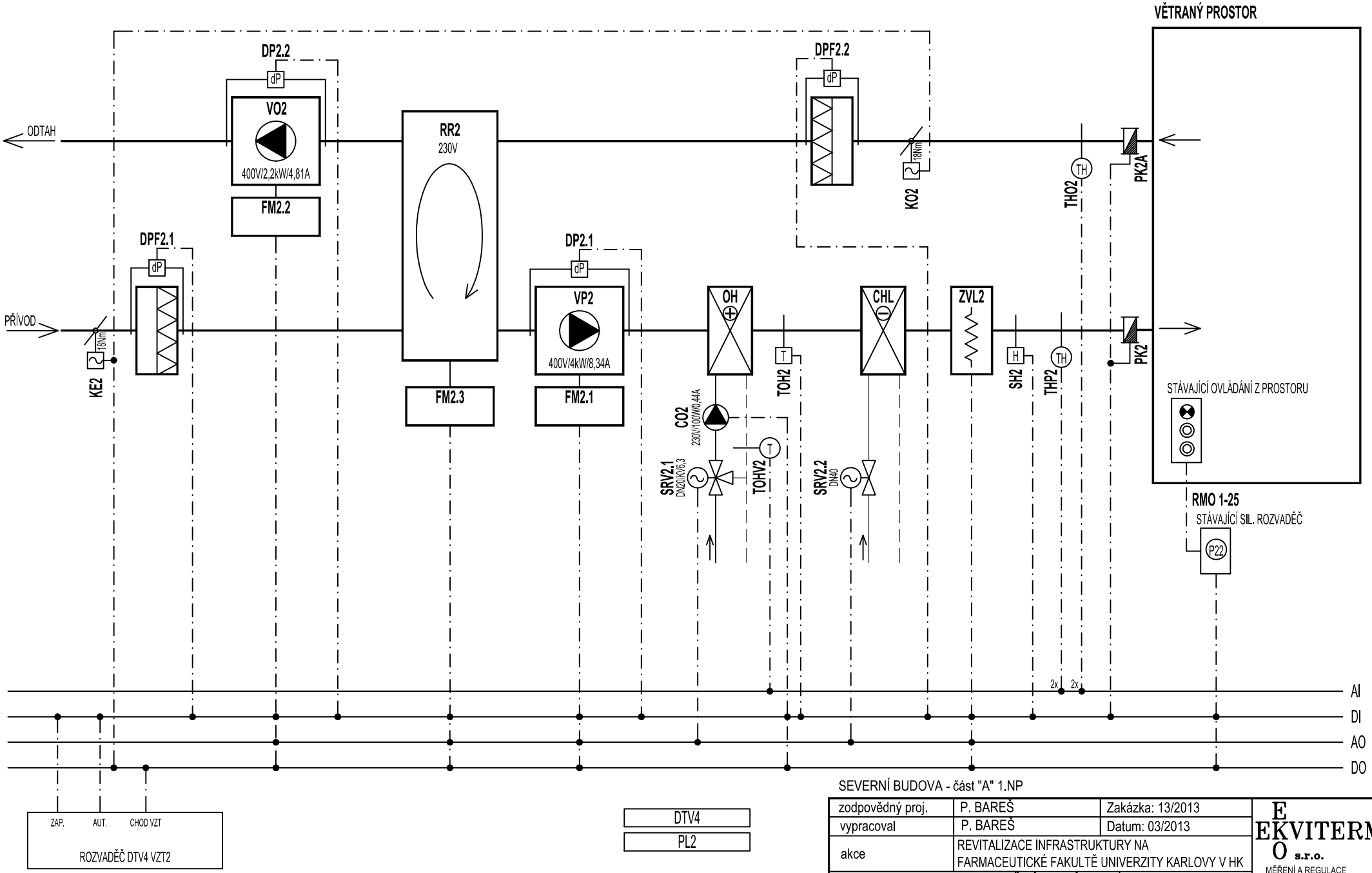

SEVERNÍ BUDOVA - část "A" 1.NP

zodpovědný proj.	P. BAREŠ	Zakázka: 13/2013	EKOVITERM s.r.o. MĚŘENÍ A REGULACE tel. 495 581 320 www.ekoekviterm.cz
vypracoval	P. BAREŠ	Datum: 03/2013	
akce	REVITALIZACE INFRASTRUKTURY NA FARMACEUTICKÉ FAKULTĚ UNIVERZITY KARLOVY V HK		
výkres	**S.A.3.4.4 REGULAČNÍ SCHÉMA**	str.č. **11/20**	

VZT3 Zař.č.3 - INJEKCE 1 (STROJOVNA VZT - OBJEKT SEVER "A" 1.NP)

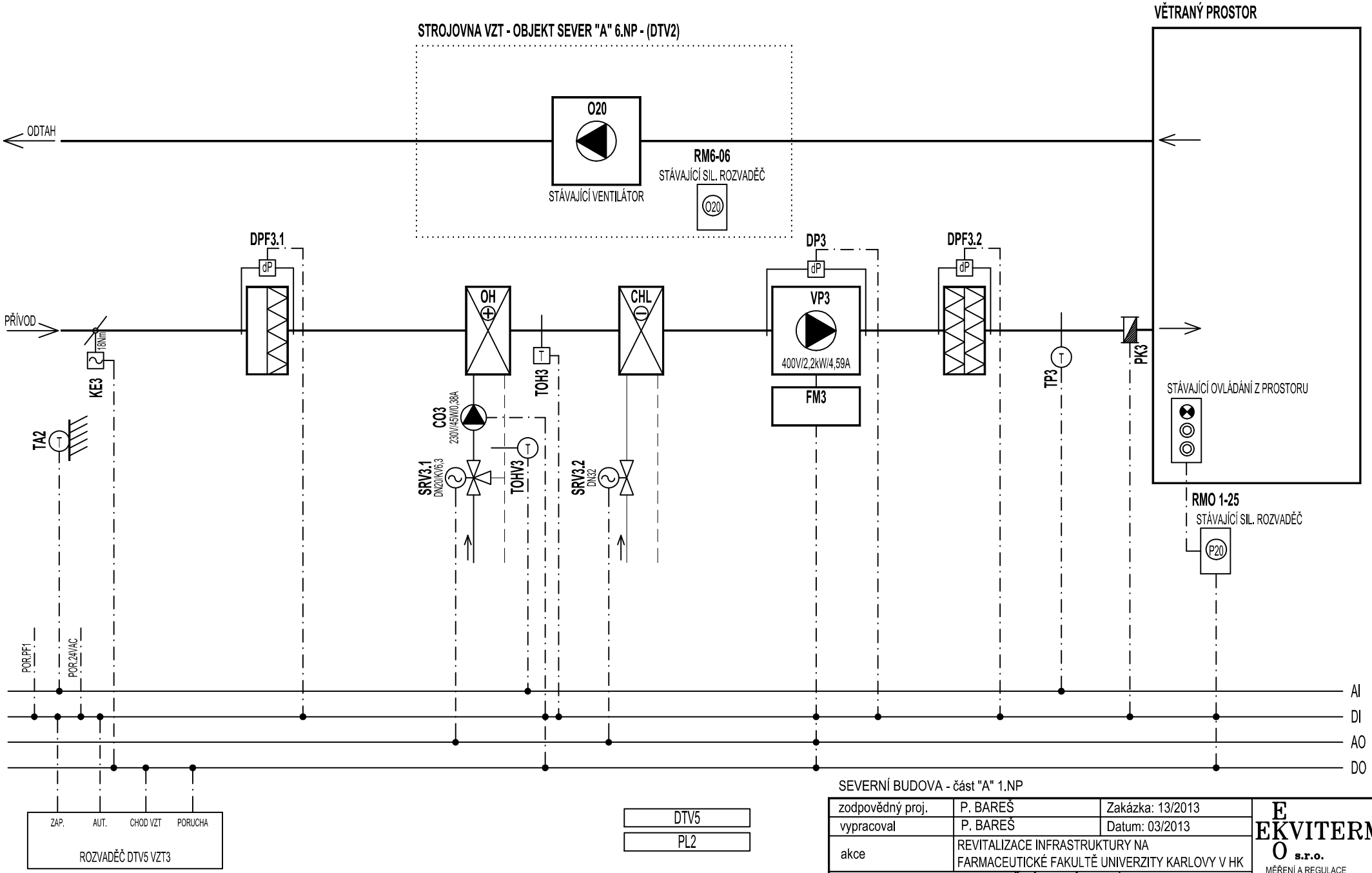

SEVERNÍ BUDOVA - část "A" 1.NP

zodpovědný proj.	P. BAREŠ	Zakázka: 13/2013	EKVITERM O s.r.o. MĚŘENÍ A REGULACE tel. 495 581 320 www.ekoekviterm.cz
vypracoval	P. BAREŠ	Datum: 03/2013	
akce	REVITALIZACE INFRASTRUKTURY NA FARMACEUTICKÉ FAKULTĚ UNIVERZITY KARLOVY V HK		
výkres	S.A.3.4.4 REGULAČNÍ SCHÉMA	str.č. 12/20	

VZT4 Zař.č.4 - INJEKCE 2 (STROJOVNA VZT - OBJEKT SEVER "A" 1.NP)

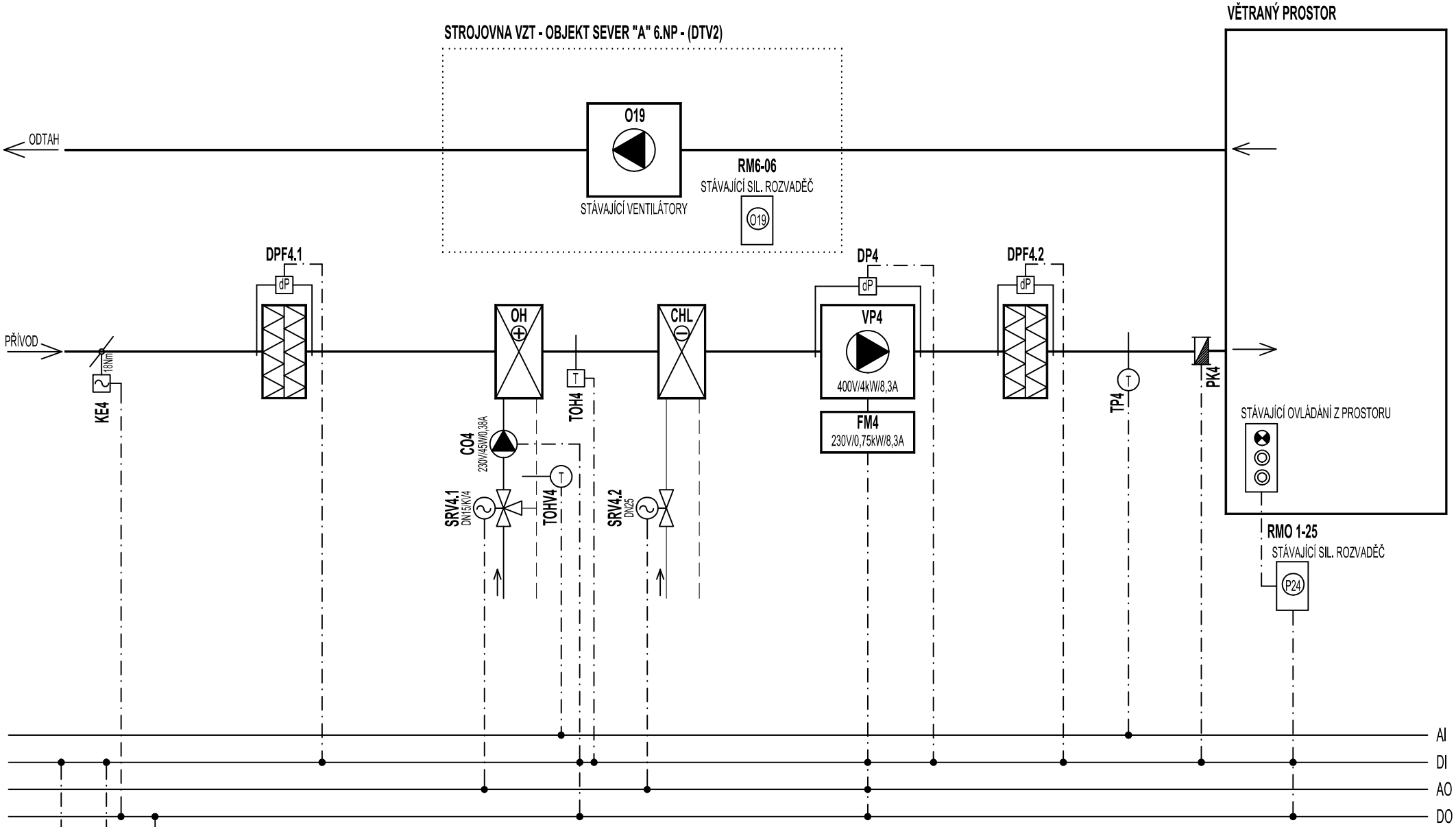

SEVERNÍ BUDOVA - část "A" 1.NP

zodpovědný proj.	P. BAREŠ	Zakázka: 13/2013	EKOVITERM s.r.o. MĚŘENÍ A REGULACE tel. 495 581 320 www.ekoekviterm.cz
vypracoval	P. BAREŠ	Datum: 03/2013	
akce	REVITALIZACE INFRASTRUKTURY NA FARMACEUTICKÉ FAKULTĚ UNIVERZITY KARLOVY V HK		
výkres	S.A.3.4.4 REGULAČNÍ SCHÉMA	str.č. 13/20	

VZT5 Zař.č.5 - VÝROBA LÉČIV (STROJOVNA VZT - OBJEKT SEVER "A" 1.NP)

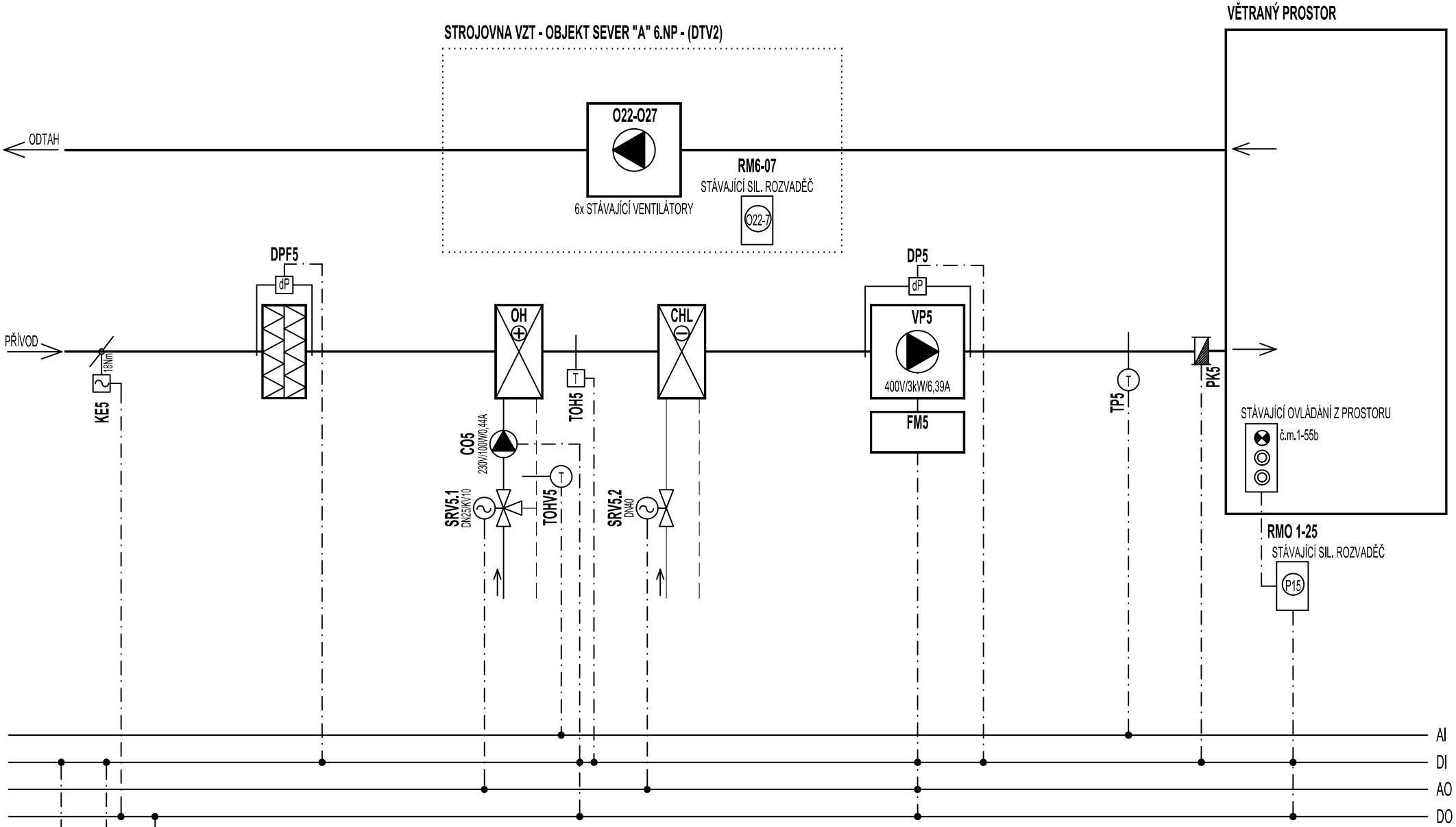

SEVERNÍ BUDOVA - část "A" 1.NP

zodpovědný proj.	P. BAREŠ	Zakázka: 13/2013	EKOVITERM s.r.o. MĚŘENÍ A REGULACE tel. 495 581 320 www.ekoekviterm.cz
vypracoval	P. BAREŠ	Datum: 03/2013	
akce	REVITALIZACE INFRASTRUKTURY NA FARMACEUTICKÉ FAKULTĚ UNIVERZITY KARLOVY V HK		
výkres	S.A.3.4.4 REGULAČNÍ SCHÉMA	str.č. 14/20	

VZT6 Zař.č.6 - RTG (STROJOVNA VZT - OBJEKT SEVER "A" 1.NP)

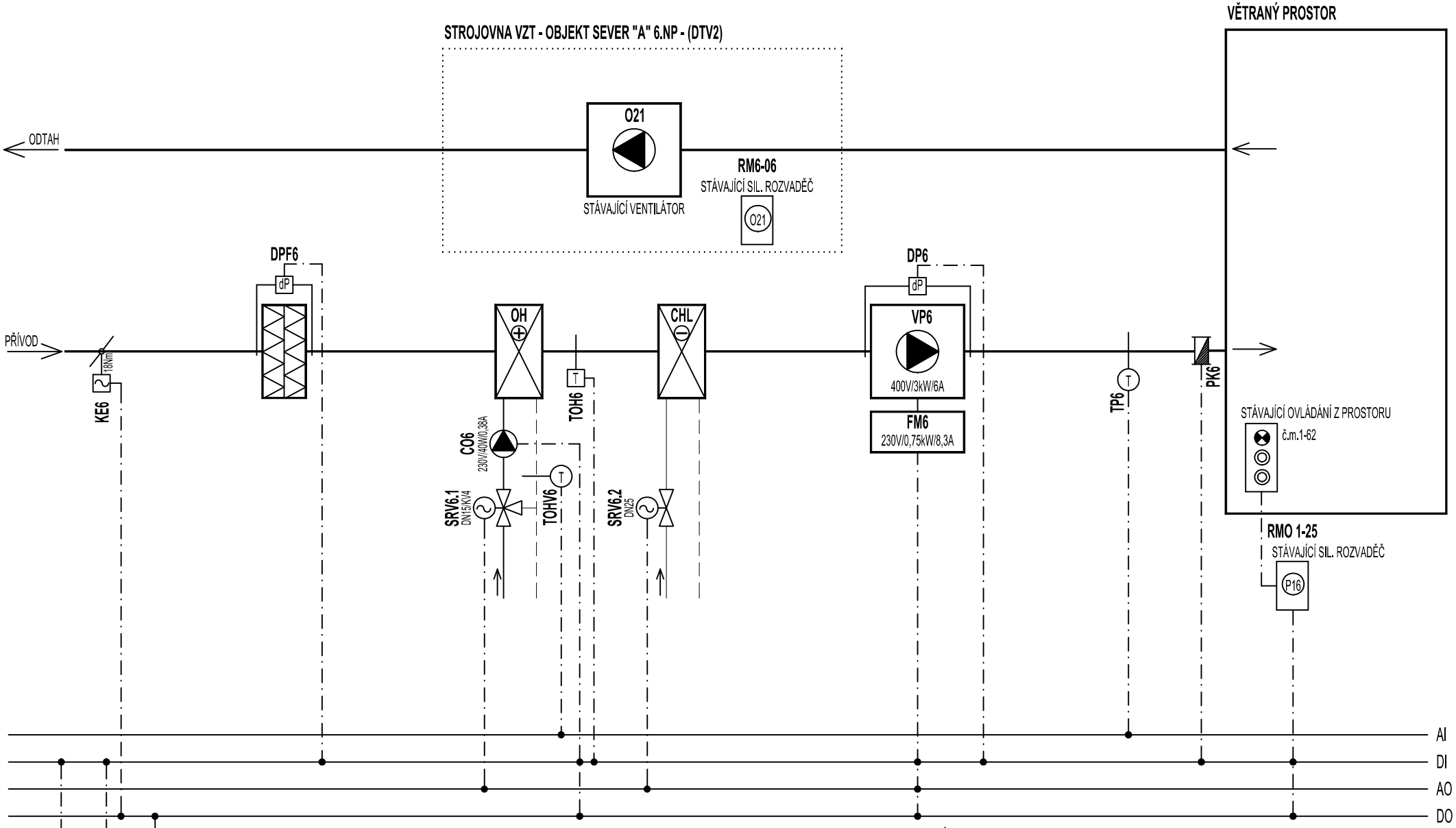

SEVERNÍ BUDOVA - část "A" 1.NP

zodpovědný proj.	P. BAREŠ	Zakázka: 13/2013	EKOVITERM s.r.o. MĚŘENÍ A REGULACE tel. 495 581 320 www.ekoekviterm.cz
vypracoval	P. BAREŠ	Datum: 03/2013	
akce	REVITALIZACE INFRASTRUKTURY NA FARMACEUTICKÉ FAKULTĚ UNIVERZITY KARLOVY V HK		
výkres	S.A.3.4.4 REGULAČNÍ SCHÉMA	str.č. 15/20	

VZT7 Zař.č.7 - SPOJOVACÍ CHODBA (STROJOVNA VZT - OBJEKT SEVER "A" 1.NP)

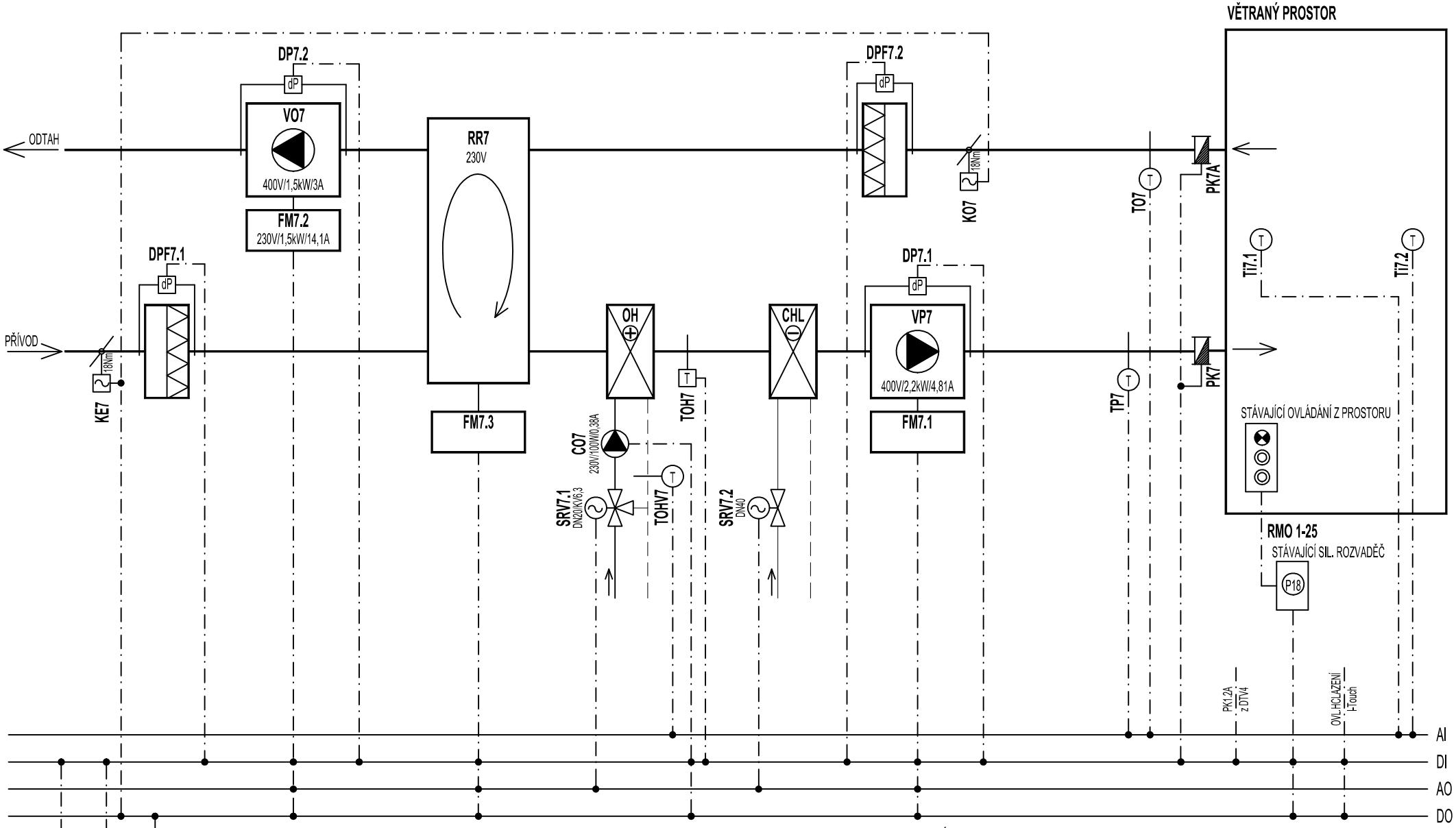

SEVERNÍ BUDOVA - část "A" 1.NP

zodpovědný proj.	P. BAREŠ	Zakázka: 13/2013	EKOVITERM s.r.o. MĚŘENÍ A REGULACE tel. 495 581 320 www.ekoekviterm.cz
vypracoval	P. BAREŠ	Datum: 03/2013	
akce	REVITALIZACE INFRASTRUKTURY NA FARMACEUTICKÉ FAKULTĚ UNIVERZITY KARLOVY V HK		
výkres	**S.A.3.4.4 REGULAČNÍ SCHÉMA**	str.č. **16/20**	

SPOJOVACÍ CHODBA ÚT (STROJOVNA VZT - OBJEKT SEVER "A" 1.NP)

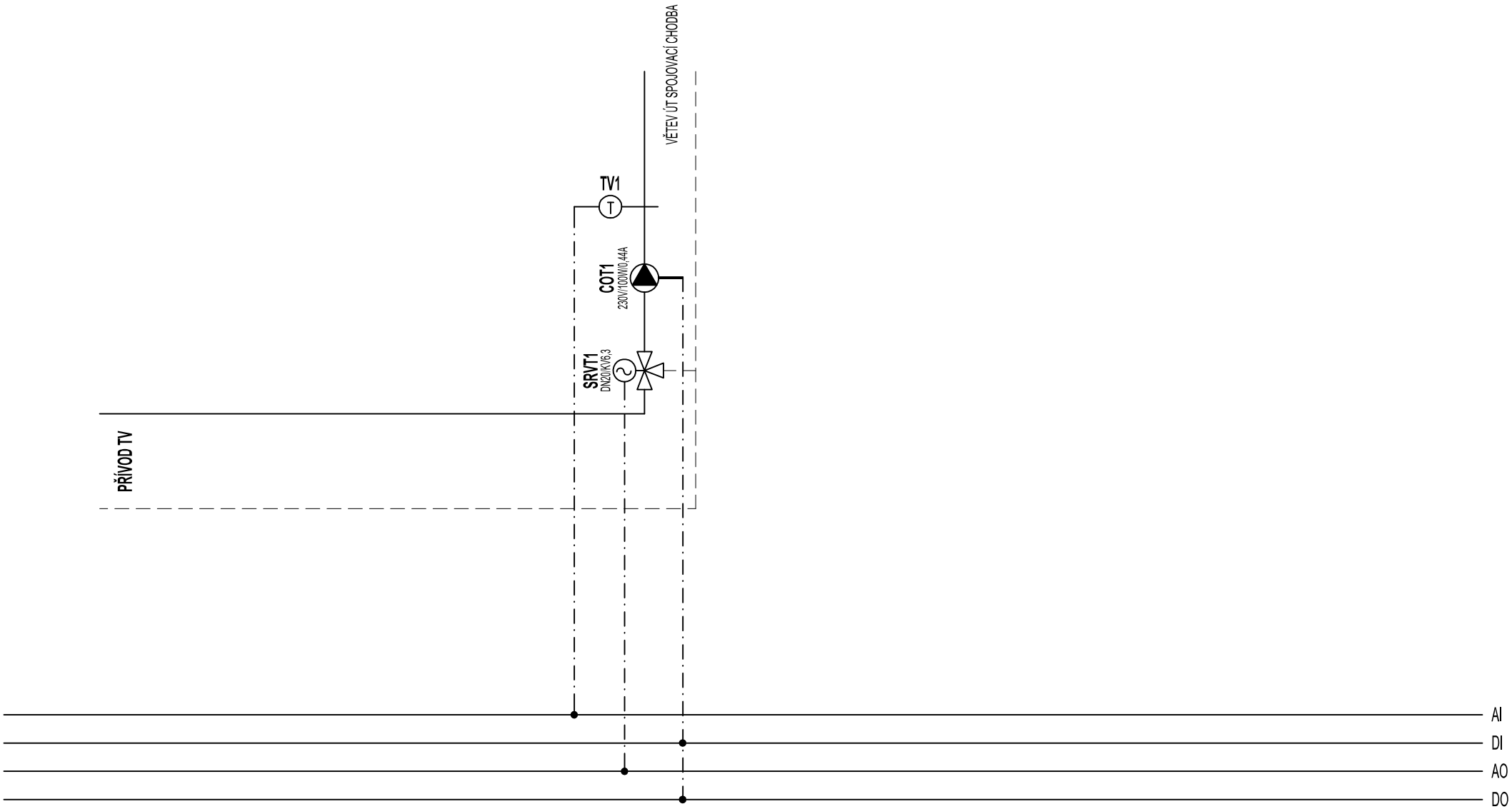

DTV5

PL2

SEVERNÍ BUDOVA - část "A" 1.NP

zodpovědný proj.	P. BAREŠ	Zakázka: 13/2013	EKOEKVITERM s.r.o. MĚŘENÍ A REGULACE tel. 495 581 320 www.ekoekviterm.cz
vypracoval	P. BAREŠ	Datum: 03/2013	
akce	REVITALIZACE INFRASTRUKTURY NA FARMACEUTICKÉ FAKULTĚ UNIVERZITY KARLOVY V HK		
výkres	**S.A.3.4.4 REGULAČNÍ SCHÉMA**	str.č. **17/20**	

STROJOVNA CHLAZENÍ - OBJEKT SEVER "A" 1.NP

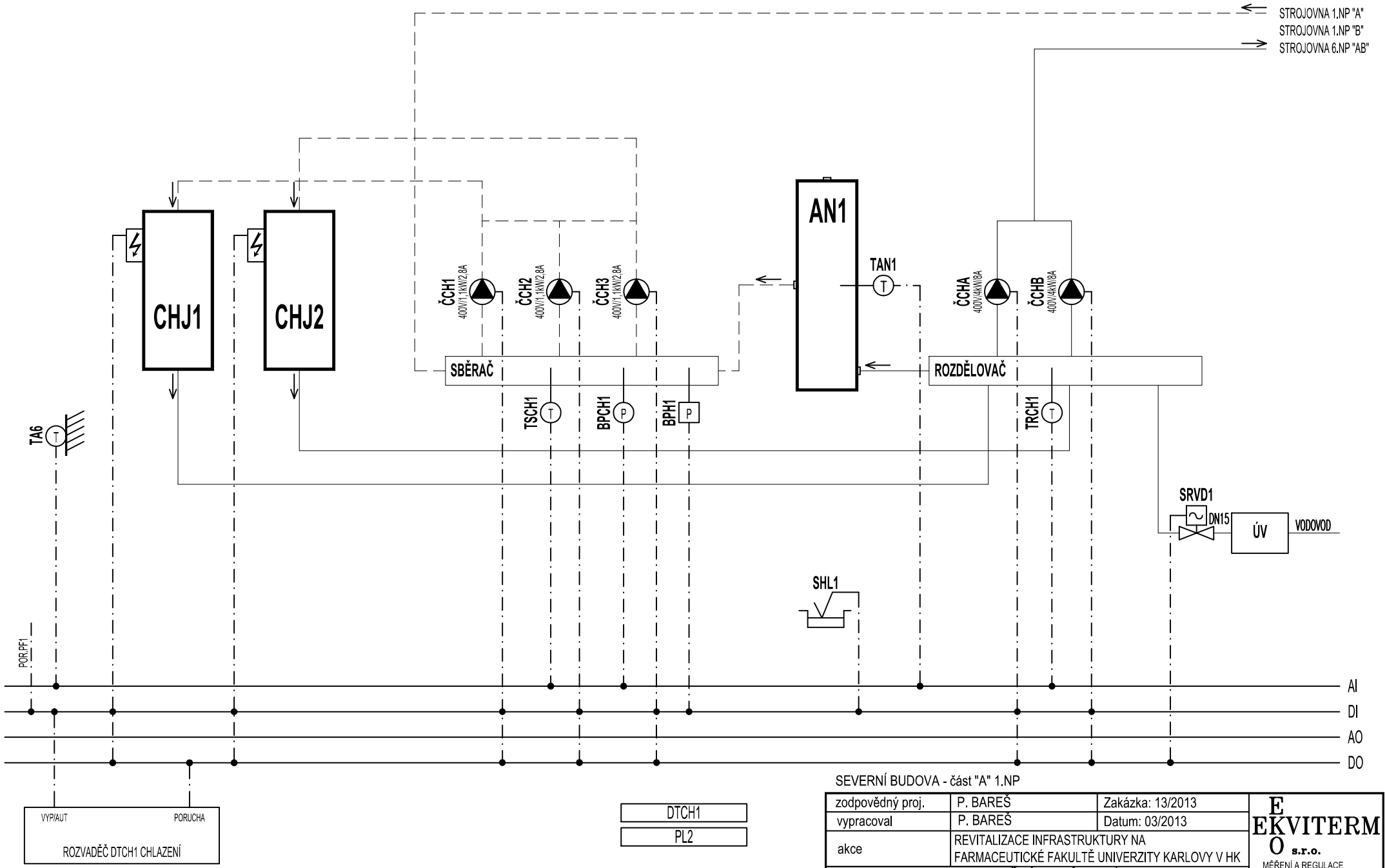

SEVERNÍ BUDOVA - část "A" 1.NP

zodpovědný proj.	P. BAREŠ	Zakázka: 13/2013	EKVITERM O s.r.o. MĚŘENÍ A REGULACE tel. 495 581 320 www.ekoekviterm.cz
vypracoval	P. BAREŠ	Datum: 03/2013	
akce	REVITALIZACE INFRASTRUKTURY NA FARMACEUTICKÉ FAKULTĚ UNIVERZITY KARLOVY V HK		
výkres	**S.A.3.4.4 REGULAČNÍ SCHÉMA**	str.č. **18/20**	

VZT15 Zař.č.13, 13a -STROJOVNA CHLAZENÍ - OBJEKT SEVER "A" 1.NP

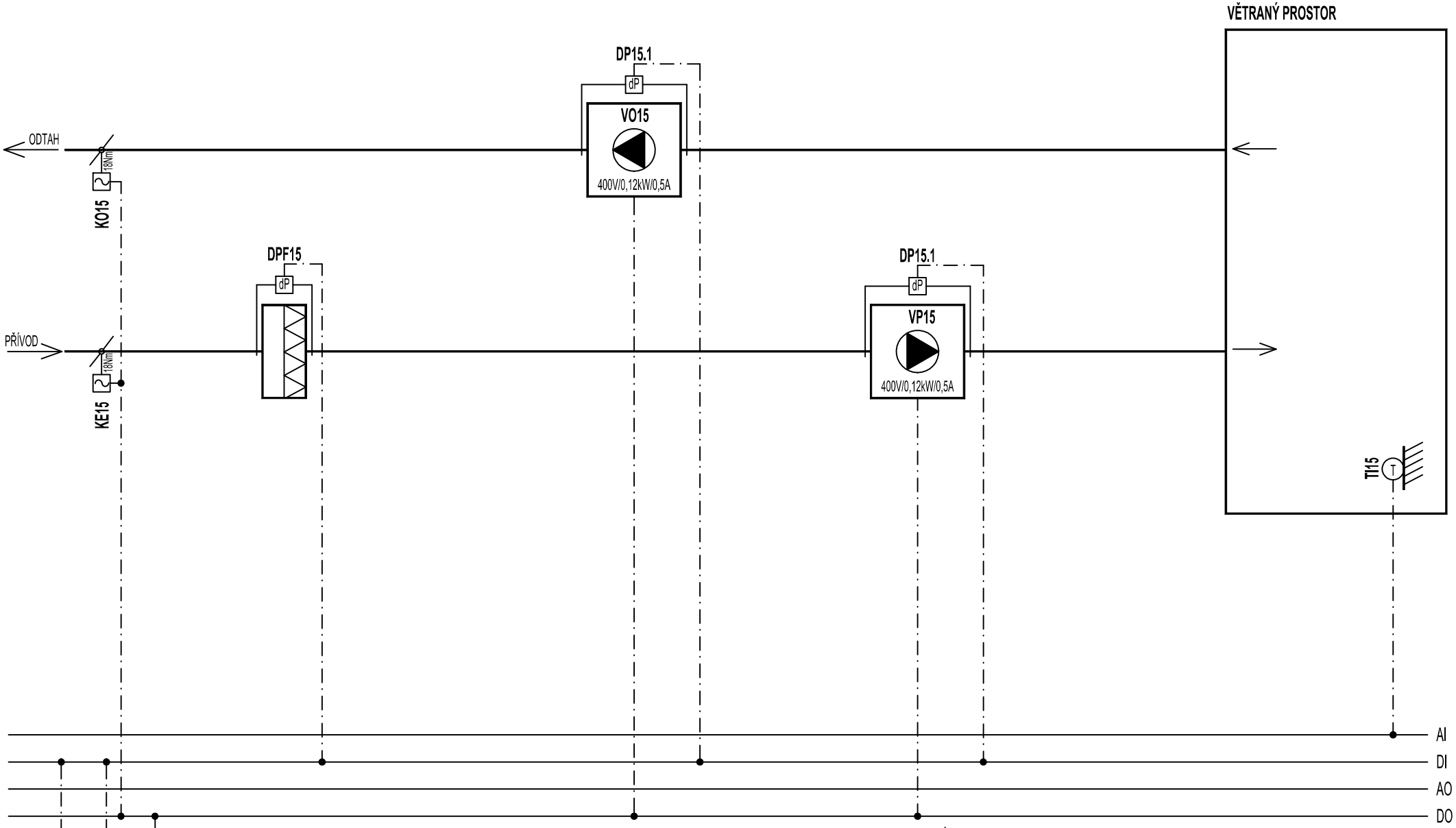

ZAP. AUT. CHOD VZT

ROZVADĚČ DTCH1 VZT15

DTCH1

PL2

SEVERNÍ BUDOVA - část "A" 1.NP

zodpovědný proj.	P. BAREŠ	Zakázka: 13/2013	EKOVITERM s.r.o. MĚŘENÍ A REGULACE tel. 495 581 320 www.ekoekviterm.cz
vypracoval	P. BAREŠ	Datum: 03/2013	
akce	REVITALIZACE INFRASTRUKTURY NA FARMACEUTICKÉ FAKULTĚ UNIVERZITY KARLOVY V HK		
výkres	S.A.3.4.4 REGULAČNÍ SCHÉMA	str.č. 19/20	

VZT8 Zař.č.8 - RIL (STROJOVNA VZT - OBJEKT SEVER "B" 1.NP)

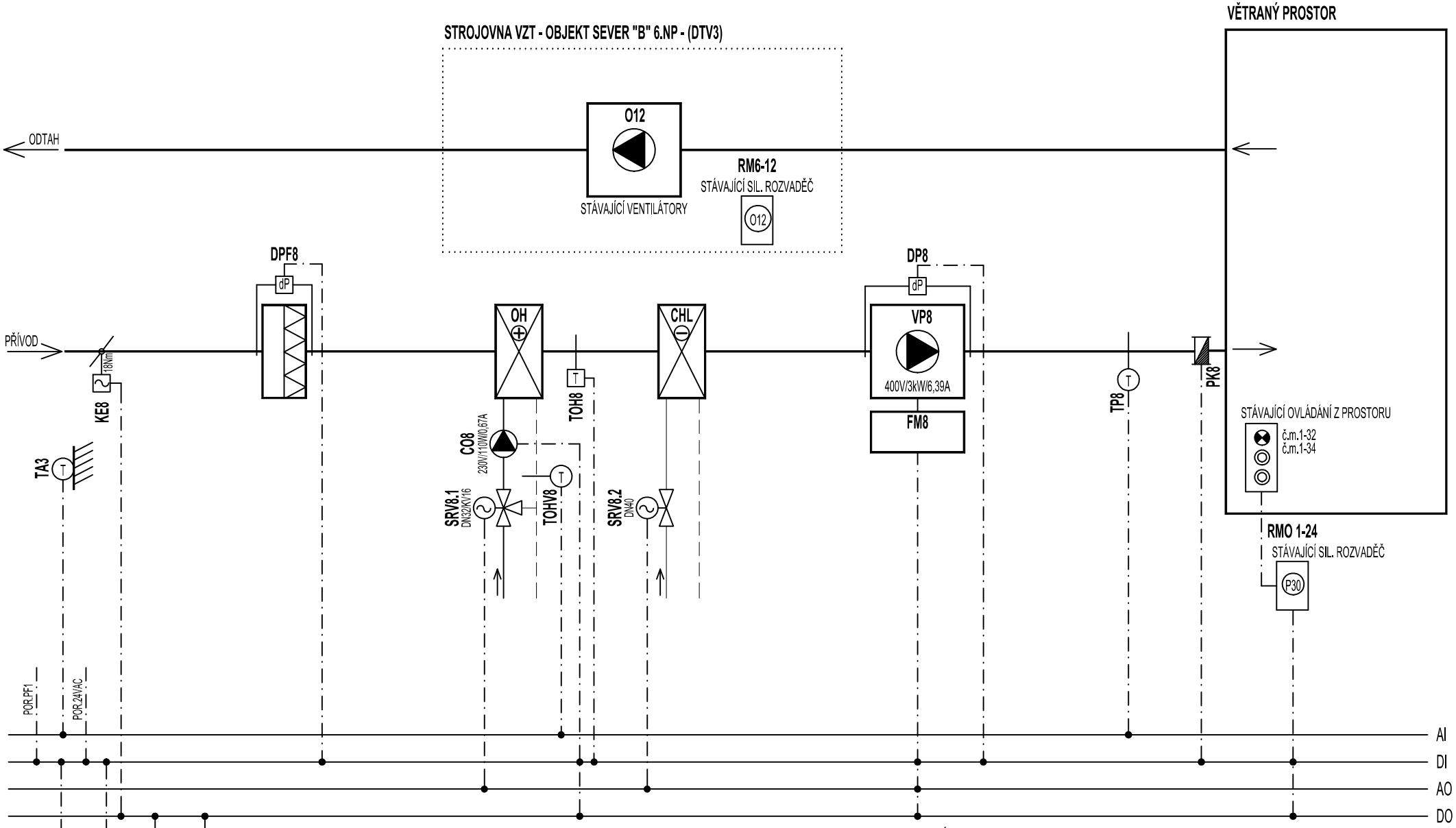

SEVERNÍ BUDOVA - část "B" 1.NP

zodpovědný proj.	P. BAREŠ	Zakázka: 13/2013	EKVITERM EKO s.r.o. MĚŘENÍ A REGULACE tel. 495 581 320 www.ekoekviterm.cz
vypracoval	P. BAREŠ	Datum: 03/2013	
akce	REVITALIZACE INFRASTRUKTURY NA FARMACEUTICKÉ FAKULTĚ UNIVERZITY KARLOVY V HK		
výkres	S.A.3.4.4 REGULAČNÍ SCHÉMA	str.č. 20/20	