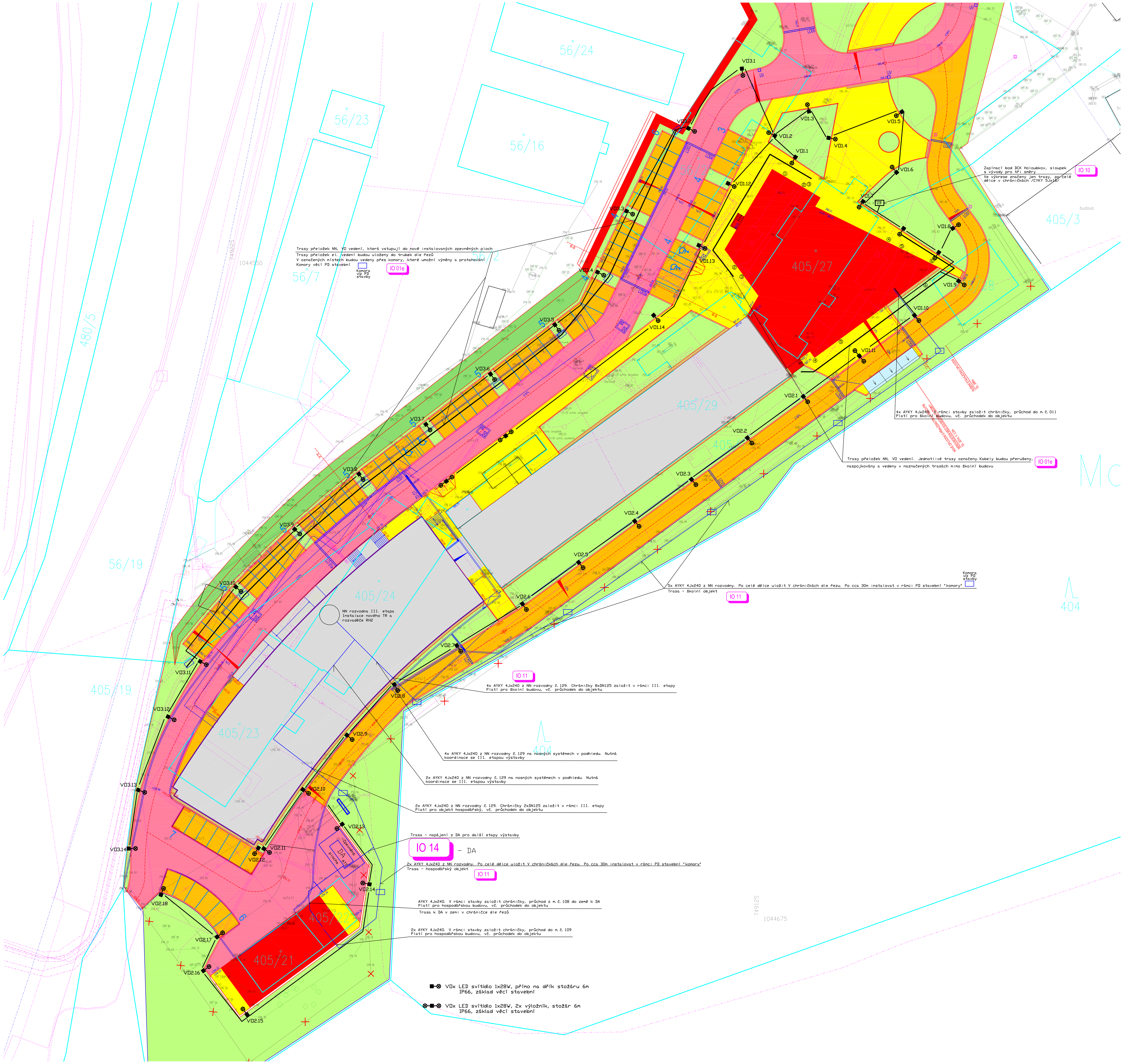

UPOZORNĚNÍ:

TRASY VŠECH VEDENÍ BUDOU ULOŽENY DO CHRÁNIČEK DLE ŘEZŮ

ZÁKLADNÍ TECHNICKÉ ÚDAJE:
Rozvodná soustava sekundární 3-stř., 50 Hz, 400 / 230V / TN - C, TN - S
Ochrana před úrazem el. proudem ve smyslu ČSN 33 2000-4-41, ed.2
VN dle ČSN333201
Ochrana před přímým dotykem, opatření-kryty, přepážky, zábrany, polohou.
Ochrana před nepřímým dotykem - změněním v síti s nepřímo uzemněním uzlem
NN zařízení automatickým odpojením od zdroje čl. 411
- základní ochrana základní izolací živých částí nebo přepážkami nebo kryty viz předmětné přílohy
- ochrana při poruše je zajištěna ochranným uzemněním pospojováním a automatickým odpojením

Doplňková ochrana:
- doplňujícím ochranným pospojováním
- proudovým chráničem s rozdílovým proudem 0,03A
Dimenzování ochranných vodičů musí být provedeno dle ČSN 33 2000-5-54 ČL.543.1 aČL.547.1.
V objektu bude provedeno hlavní ochranné pospojení - "EP" / ekvipotenciální přípojnice apod./

TRASA KABELŮ

výkopy upravit dle počtu kabelů
VZOROVÝ PŘÍČNÝ ŘEZ KABELOVOU TRASOU :

Kóty v mm! M -
TRASA NN KABELOVÉ PŘÍPOJKY

Travnatý povrch	Zpevněný povrch
zatravnění	živičný povrch 100 mm, podkladní beton 100 mm, makadam 200 mm
zásyp zeminou	zásyp zeminou
5x výstražná fólie PVC, š. 33 cm	5x výstražná fólie PVC, š. 33 cm
zához zeminou	zához zeminou
beton	beton
KOPODUR KD 09125, distanční rozpěrky 07125/4, 6, KOPODUR KD 09125	KOPODUR KD 09125, distanční rozpěrky 07125/4, 6, KOPODUR KD 09125
podkladní beton	podkladní beton

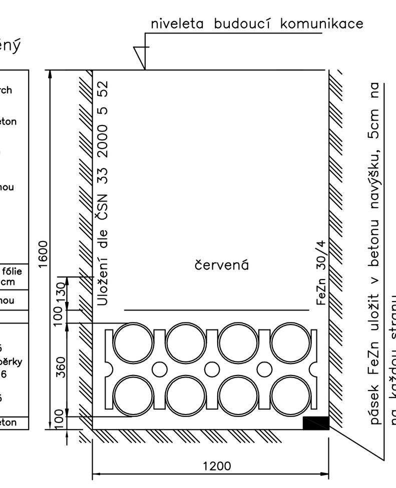

KOMORA VE ZLOMECH TRASY A PO 30m

Podklad je orientační, dále věc stavby /není věcí PD elektro/

Není podkladem k přesnému umístění a provedení komor
Dále není věcí této PD, nutné postupovat dle stavby

Kóty v mm! M -

UPOZORNĚNÍ:
Komory provést dle staveb. podkladů a těchto požadavků "Světlá" hloubka 160 cm
Dále rozměry "světlosti komory" ve výkr. dok. /"světlost", š160cm x 260 cm
Dno izolovat dle spodní vody /dále není věcí této PD/-odvodnit
Vstupy a výstupy /směry/ budou proměnné dle výkr. dok. ozn. "SITUACE"

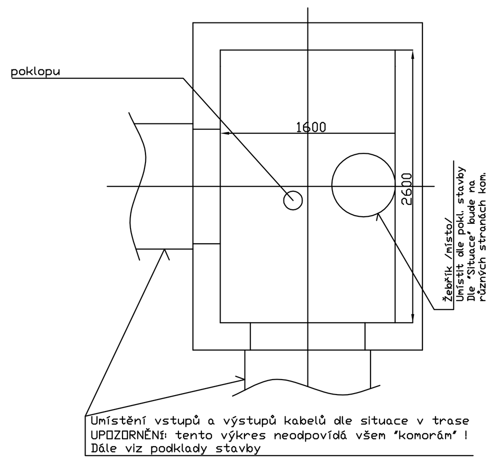

VZOROVÝ PŘÍČNÝ ŘEZ B-B
KABELOVOU TRASOU :

Kóty v mm! M -

Počet kabelů, chrániček, výkopu pod pojezdem techniky dle situace
Platné pro areálové rozvody

Při souběhu s kabely jiných správců nebo soustav oddělit silový kabel dle ČSN 33 2000-52 a ČSN 73 6005
Hloubka krytí je minimální.

živičný povrch 100 mm
podkladní beton 100 mm
makadam 200 mm
zásyp zeminou
4x výstražná fólie PVC, š. 33 cm
zához zeminou
beton, chránička, x x KOPODUR KD09125, Distanční rozpěrka 110/x, podkladní beton

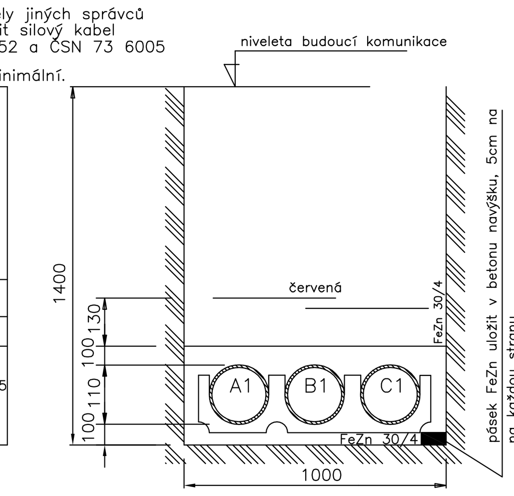

SO 01	VSTUPNÍ OBJEKT
SO 02	HOSPODÁŘSKÝ OBJEKT
IO 01	PŘÍPRAVA ÚZEMÍ
IO 01a	PŘÍPRAVA ÚZEMÍ
IO 01b	PŘELOŽKA PLYNOVODU
IO 01c	PŘELOŽKA KANALIZACÍ
IO 01d	PŘELOŽKA VODOVODŮ
IO 01e	PŘELOŽKA NN A VO
IO 01f	PŘELOŽKA SLABOPROUDŮ
IO 02	ZPEVNENÉ PLOCHY - JIH
IO 03	ZPEVNENÉ PLOCHY - SEVER
IO 04	OPLOCENÍ
IO 05	AREÁLOVÝ PLYNOVOD
IO 06	AREÁLOVÁ DEŠŤOVÁ KANALIZACE VČETNĚ RETENCE

±0,000=286,23m.n.m(Bpv) = úroveň 1.NP

OBJEDNATEL :	2. Lékařská fakulta Univerzity Karlovy v Praze, V úvalu 84, PRAHA 5	
VEDOUCÍ PROJEKTANT	ING. JAN LAMPA	
ZODP. PROJEKTANT	ING. MILOŠ KVASNIČKA	
VYPRACOVAL	ING. MILOŠ KVASNIČKA	
KONTROLOVAL	ING. MILOŠ KVASNIČKA	
KRAJ : PRAHA	STAV. ÚŘAD : PRAHA	
NÁZEV AKCE :	SPOLEČNÁ PROJEKTOVÁ DOKUMENTACE ÚZEMNÍHO ROZHODNUTÍ A STAVEBNÍHO POVOLENÍ NA DOSTAVBU AREÁLU TPU UK 2. LF	
NÁZEV OBJEKTU :	IO 14 ZÁLOŽNÍ ZDROJ ELEKTRICKÉ ENERGIE	
NÁZEV PŘÍLOHY :	SITUACE-DA diesel	17010-DSP-IO14-02

KANIA a.s., Špálova 80/9, 702 00 Ostrava
tel : 596 243 487
e-mail : info@kania-ostrava.cz

STUPEŇ	DÚR+DSP
DATUM	05/2017
FORMÁT/POČET STR.	A4/18
MĚŘÍTKO	1:250
Č. ZAK.	17010
SOUBOR	DWG
ČÍSLO SOUPRAVY	
Č. PŘÍLOHY :	